COMUNE DI PALERMO

Servizio Edilizia Scolastica
via Ausonia civ. 69

Il progettista

Dr. Ing. Massimo Casano

COMPLETAMENTO N.6 AULE
SCUOLA ELEMENTARE "CAVALLARI"

PROGETTO ESECUTIVO

Impianto elettrico
Schemi unifilari

Tavola n°

ETE.IE.1

Visto	Data		Revisioni	
	settembre 2013			

SCHEMA A BLOCCHI

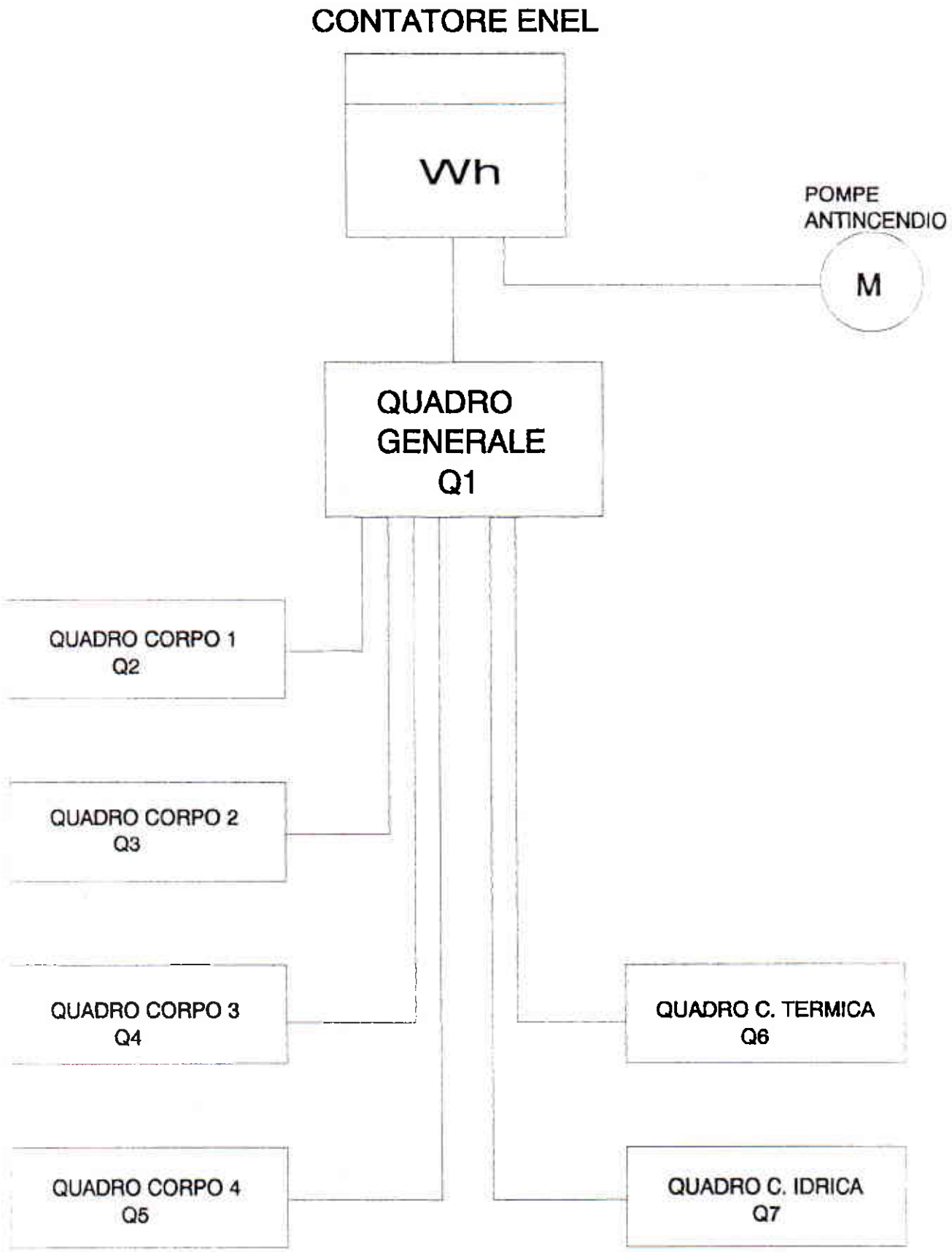

SCHEMA DI DISTRIBUZIONE

Q1

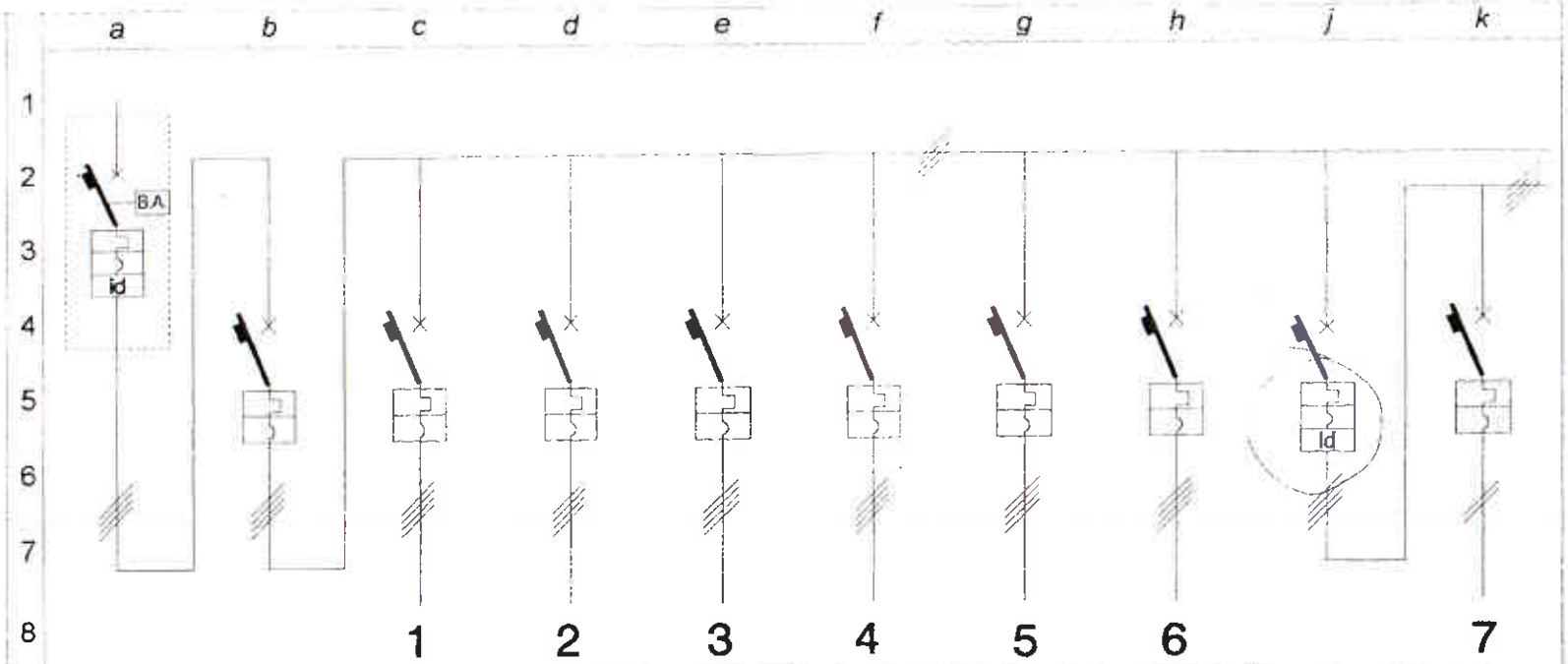

		1	2	3	4	5	6	7	8	9	10
tipo / conduttore		FG7	CABLAGGIO	N07V-K	N07V-K	N07V-K	N07V-K	FG7	FG7	CABLAGGIO	N07V-K
sezione conduttore		3X1X95+1X70	INTERNO	4X1X16	4X1X16	4X1X16	4X1X16	4X1X10	4X1X10	INTERNO	2X1X10
corrente / potenza		162A-93,4KW	162A-93,4KW	15,5A-8,9KW	15,5A-8,9KW	15,5A-8,9KW	15,5A-8,9KW	21,3A-11,9KW	14,4A-8,2KW	28,1A-11,2KW	15,4A-3,1KW
interruttore	tipo costruttivo	MGT/IDN 1	MGT	MGT	MGT	MGT	MGT	MGT	MGT	MGT/IDN0,03	MGT
	numero poli	4	4	4	4	4	4	4	4	4	2
	taratura	200 A	200 A	25 A	25 A	25 A	25 A	40 A	32 A	32 A	15 A
fusibile	tipo base										
	taratura										
contattore	tipo costruttivo										
	bobina										
rele	tipo costruttivo										
	cam. di regolazione										
CONTEMPORANEITA'				0,7	0,7	0,7	0,7	0,8	0,8		LUCE
destinazione		CONTATORE ENEL	GENERALE QUADRO	QUADRO CORPO 1	QUADRO CORPO 2	QUADRO CORPO 3	QUADRO CORPO 4	QUADRO C. TERMICA	QUADRO C. IDRICA	GENERALE LUCE	BIBLIOTECA AULE SPEC.

cliente	impianto	documentazione	aggiornamenti	foglio	
MUNICIPIO DI PALERMO ASSESSORATO AI LAVORI PUBBLICI SERVIZIO EDILIZIA SCOLASTICA	RISTRUTTURAZIONE DEL PLESSO SCOLASTICO "NUOVO CAVALLARI" VIA GIAFAR - PALERMO	QUADRO ELETTRICO GENERALE data		B	0

SCHEMA DI DISTRIBUZIONE

Q1

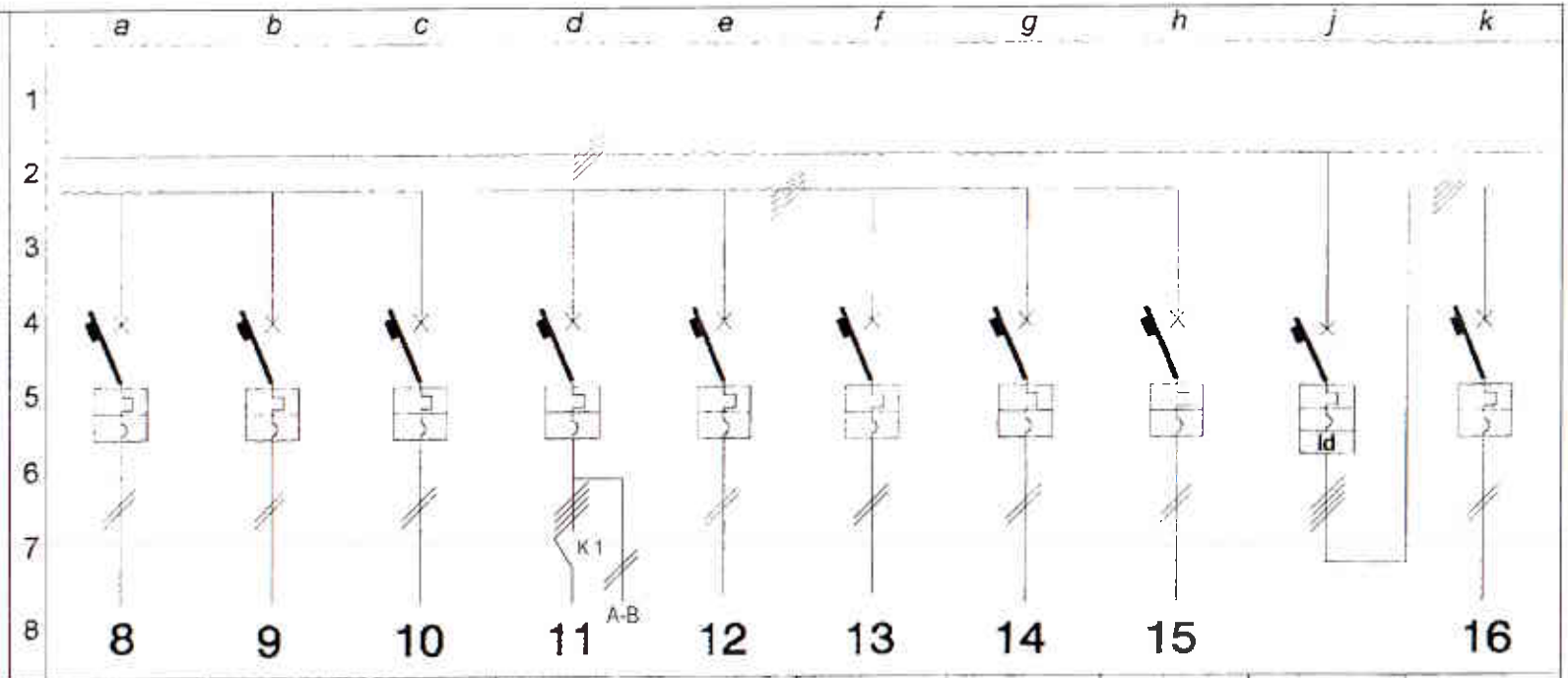

		8	9	10	11	12	13	14	15		16
tipo / conduttore		N07V-K	N07V-K	N07V-K	N07V-K	FG7	FG7	N07V-K	N07V-K	CABLAGGIO	N07V-K
sezione conduttore		2X1X6	2X1X6	2X1X4	2X1X6	2X1X4		2X1X2,5	2X1X2,5	INTERNO	2X1X10
corrente / potenza		6,3A-1,3KW	6,3A-1,3KW	1,9A-0,4KW	14,5A-3KW	1,9A-0,4KW		1,4A-0,3KW	2,4A- 0,5KW	30,7A-10,1KW	10,9A-2KW
interruttore	tipo costruttivo	MGT	MGT	MGT	MGT	MGT	MGT	MGT	MGT	MGT/IDN0,03	MGT
	numero poli	2	2	2	2	2	2	2	2	4	2
	taratura	10 A	10 A	10 A	20 A	10 A	20 A	6 A	6 A	40 A	20 A
fusibile	tipo base										
	taratura										
contattore	tipo costruttivo										
	bobina										
rele	tipo costruttivo										
	cam. di regolazione										
CONTEMPORANEITA'											PRESE
destinazione		LUCE 1	LUCE 2	LUCE	LUCE PERIM.	LUCE	A DISPOSIZIONE	LUCE SICUR.	LUCE SICUR	GENERALE	BIBLIOTECA
		CORRIDOIO	CORRIDOIO	INGRESSO	ESTERNA	MAGAZZINI		CORRIDOIO	AMBIENTI	F. M.	AULE SPEC

cliente

MUNICIPIO DI PALERMO
ASSESSORATO AI LAVORI PUBBLICI
SERVIZIO EDILIZIA SCOLASTICA

impianto

RISTRUTTURAZIONE DEL PLESSO SCOLASTICO "NUOVO CAVALLARI"
VIA GIAFAR - PALERMO

documentazione

QUADRO ELETTRICO GENERALE

data

aggiornamenti

foglio

B 1

SCHEMA DI DISTRIBUZIONE

Q1

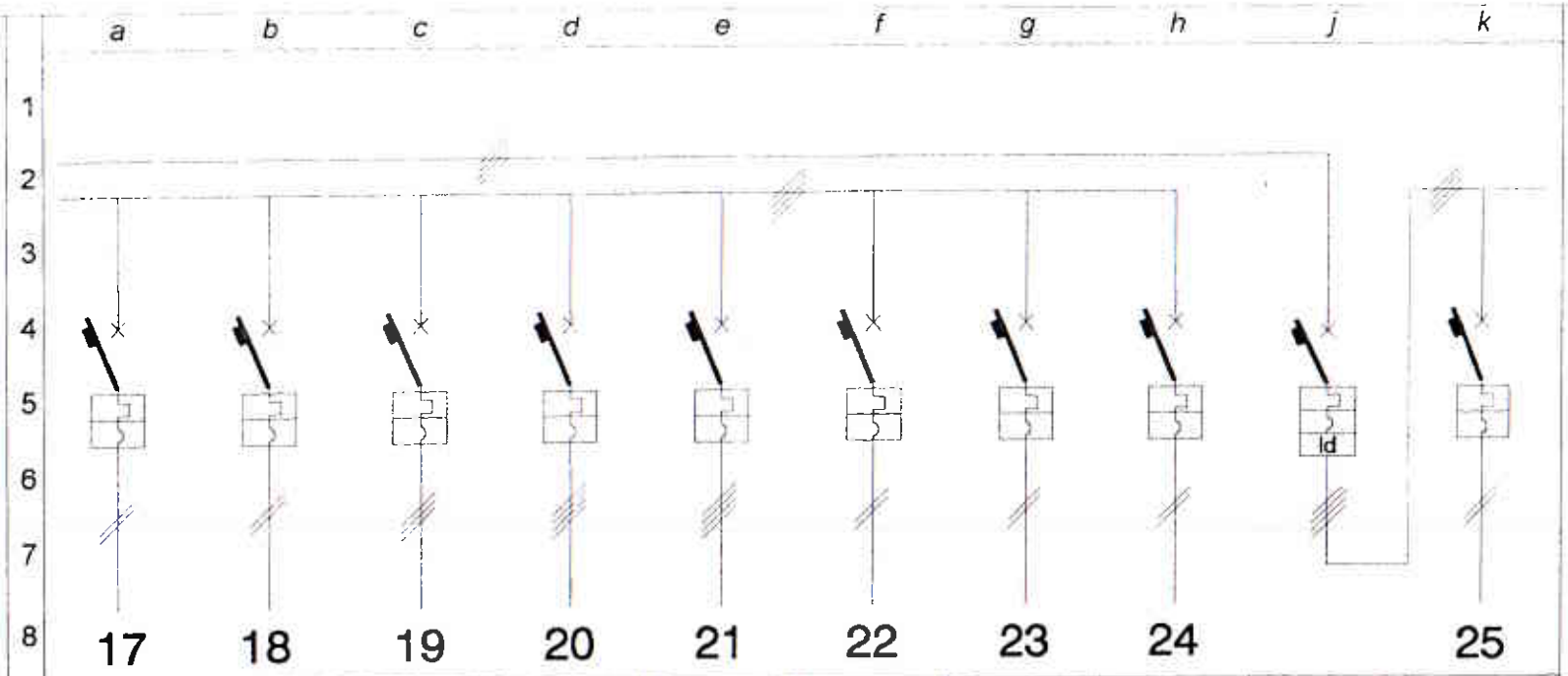

		17	18	19	20	21	22	23	24		25
tipo / conduttore		N07V-K	FG7	N07V-K	N07V-K	FG7	N07V-K	N07V-K	N07V-K	CABLAGGIO	N07V-K
sezione conduttore		2X1X10	2X1X6	3X1X4	4X1X10	4X1X2,5	2X1X2,5	2X1X1,5	2X1X1,5	INTERNO	4X1X6
corrente / potenza		10,9A-2KW	10,9A-2KW	1,1A-0,6KW	13,5A-7,5KW	3,6A-2KW	3,3A-0,6KW	1A-0,2KW	0,5A-0,1KW	8,8A-4,8KW	2,2A-1,2KW
interruttore	tipo costruttivo	MGT	MGT	MGT	MGT	MGT	MGT	MGT	MGT	MGT/IDN0,3	MGT
	numero poli	2	2	3	4	4	2	2	2	4	4
	taratura	20 A	20 A	10 A	20 A	20 A	10 A	6 A	6 A	32 A	20 A
fusibile	tipo base										
	taratura										
contattore	tipo costruttivo										
	bobina										
rele	tipo costruttivo										
	cam. di regolazione										
CONTEMPORANEITA'											
destinazione		PRESE CORRIDOIO	PRESE MAGAZZINI	ESTRATTORI WC BIBLIOT.	POMPE CALORE	CANCELLO AUTOMATICO	FAINCOILS	IMPIANTO CHIAMATA	CITOFONO CAMPANA	GENERALE UTA	UTA CORPO 1

cliente

MUNICIPIO DI PALERMO
ASSESSORATO AI LAVORI PUBBLICI
SERVIZIO EDILIZIA SCOLASTICA

impianto

RISTRUTTURAZIONE DEL PLESSO SCOLASTICO "NUOVO CAVALLARI"
VIA GIAFAR - PALERMO

documentazione

QUADRO ELETTRICO GENERALE

data

aggiornamenti

foglio

B 2

SCHEMA DI DISTRIBUZIONE

Q1

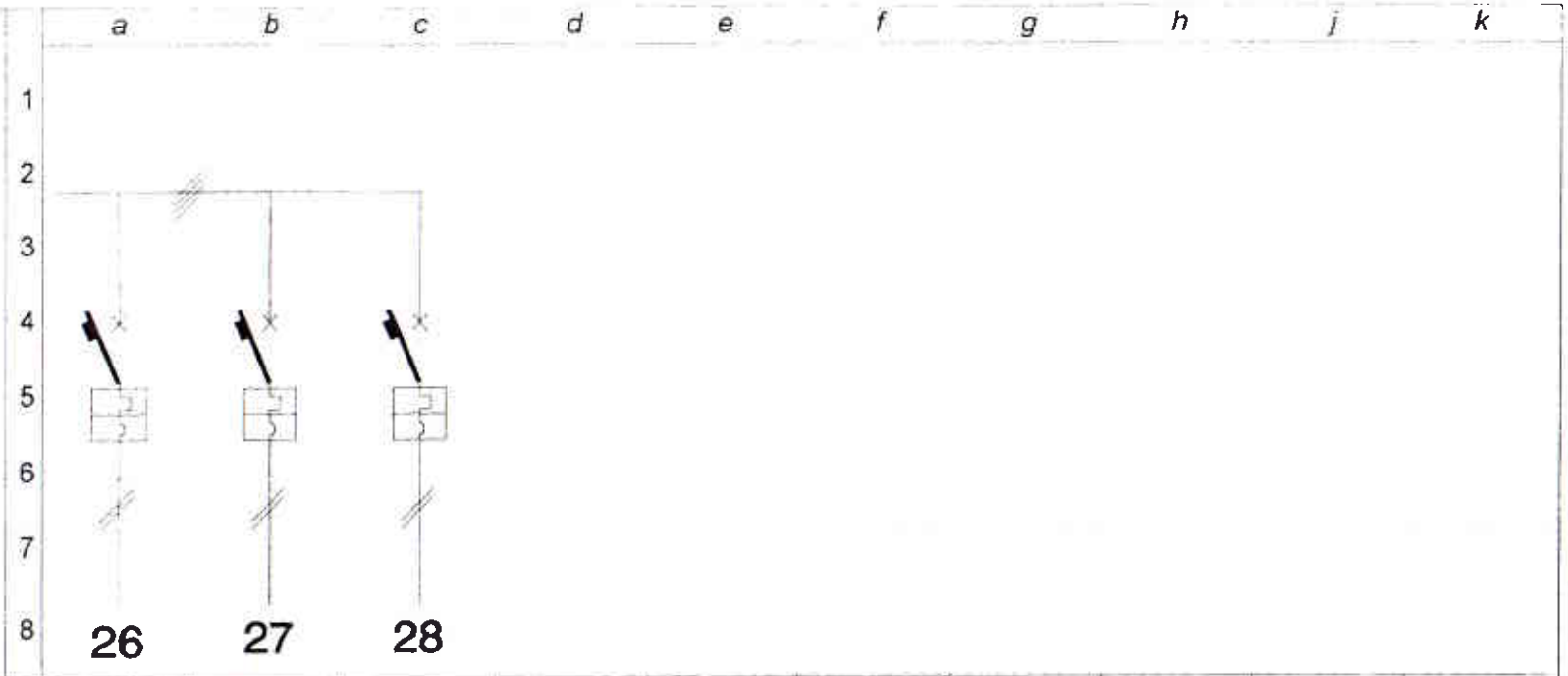

		26	27	28
tipo / conduttore		NO7V-K	NO7V-K	NO7V-K
sezione conduttore		4X1X6	4X1X6	4X1X6
corrente / potenza		2,2A-1,2KW	2,2A-1,2KW	2,2A-1,2KW
interruttore	tipo costruttivo	MGT	MGT	MGT
	numero poli	4	4	4
	taratura	20 A	20 A	20 A
fusibile	tipo base			
	taratura			
contattore	tipo costruttivo			
	bobina			
rele	tipo costruttivo			
	cam. di regolazione			
CONTEMPORANEITA'				
destinazione		UTA	UTA	UTA
		CORPO 2	CORPO 3	CORPO 4

cliente	impianto	documentazione	aggiornamenti	foglio	
MUNICIPIO DI PALERMO ASSESSORATO AI LAVORI PUBBLICI SERVIZIO EDILIZIA SCOLASTICA	RISTRUTTURAZIONE DEL PLESSO SCOLASTICO "NUOVO CAVALLARI" VIA GIAFAR - PALERMO	QUADRO ELETTRICO GENERALE data		B	3

SCHEMA DI DISTRIBUZIONE

Q1

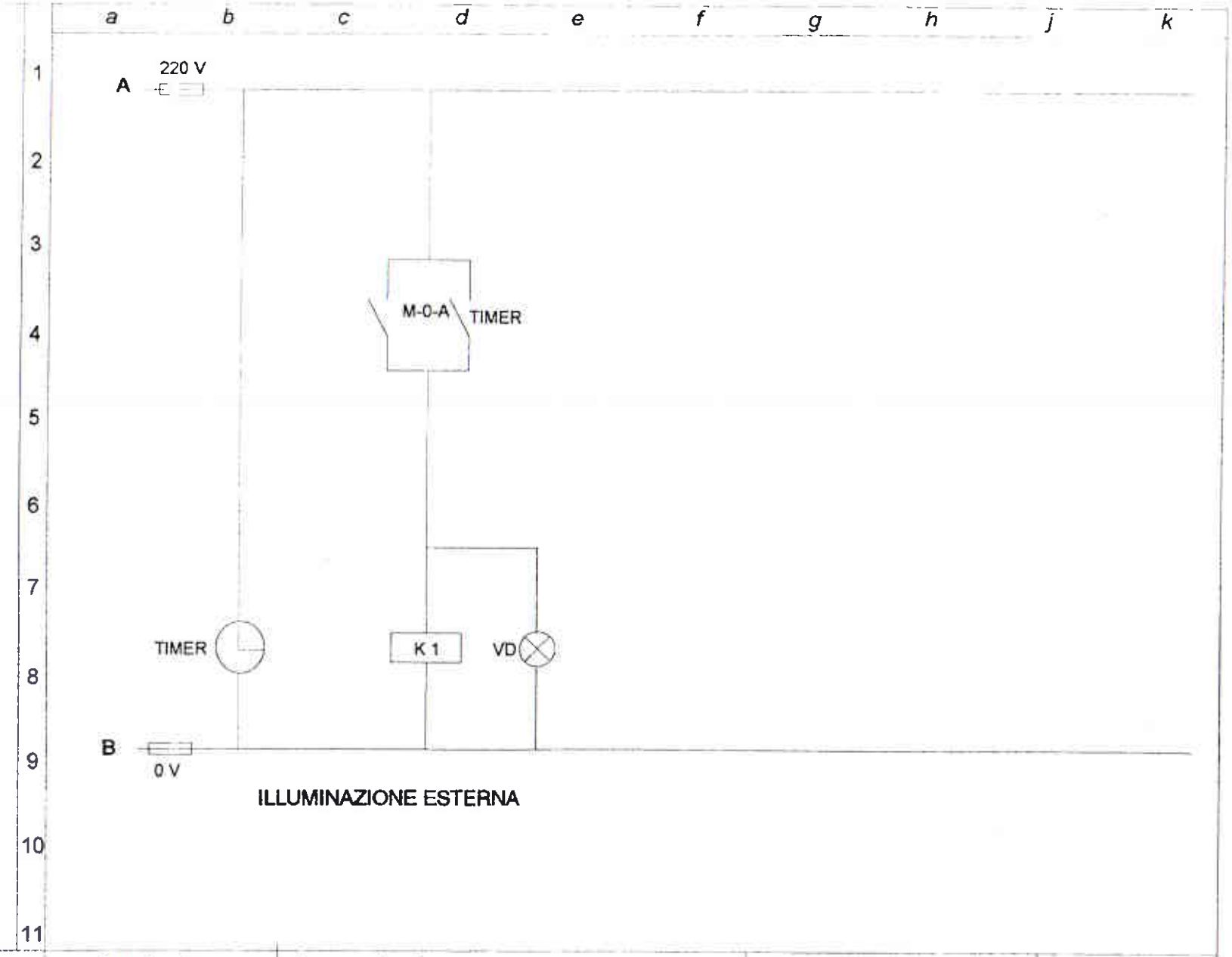

ILLUMINAZIONE ESTERNA

cliente	impianto	documentazione	aggiornamenti	foglio	
MUNICIPIO DI PALERMO ASSESSORATO AI LAVORI PUBBLICI SERVIZIO EDILIZIA SCOLASTICA	RISTRUTTURAZIONE DEL PLESSO SCOLASTICO "NUOVO CAVALLARI" VIA GIAFAR - PALERMO	QUADRO ELETTRICO GENERALE data		B	4

SCHEMA DI DISTRIBUZIONE

Q2

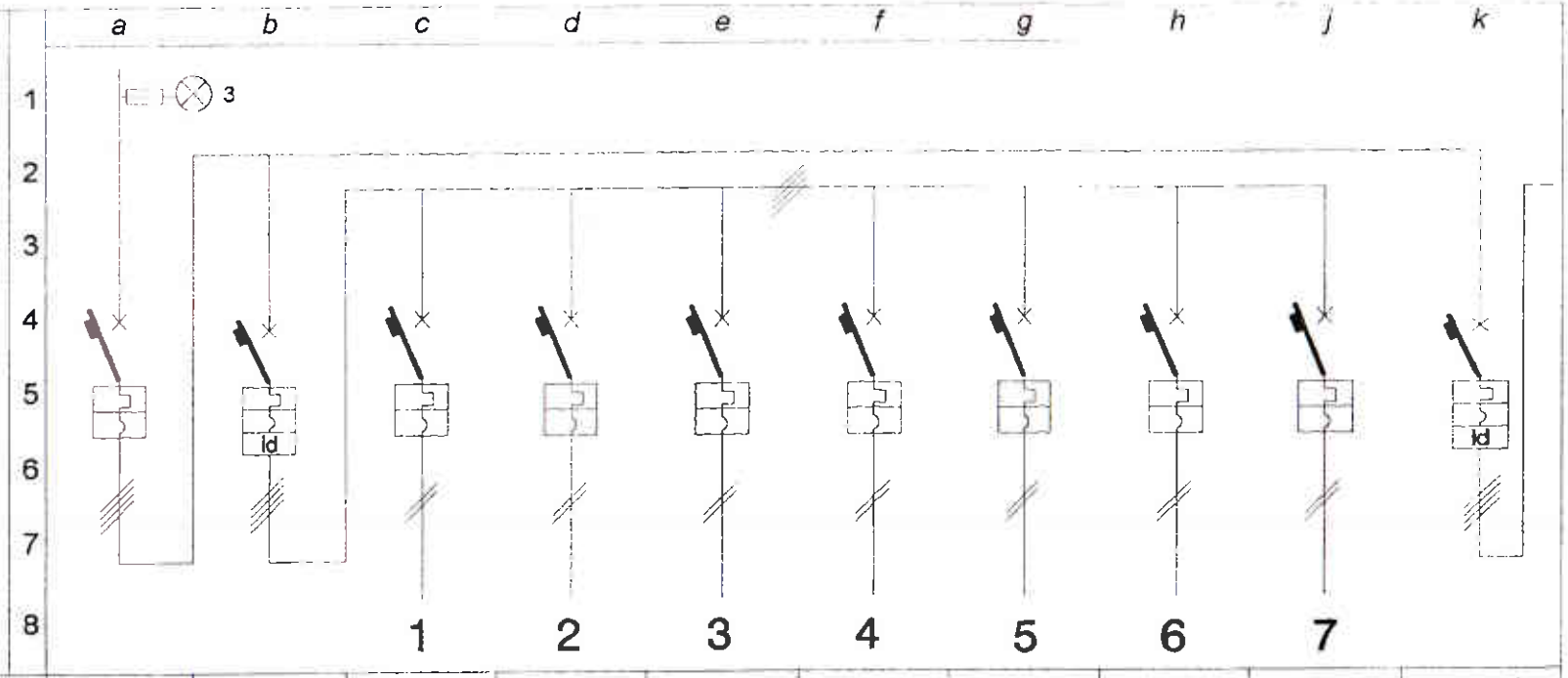

tipo / conduttore		N07V-K	CABLAGGIO	N07V-K	N07V-K	N07V-K	N07V-K	N07V-K	N07V-K	N07V-K	CABLAGGIO
sezione conduttore		4X1X16	INTERNO	2X1X4	2X1X4	2X1X4	2X1X4	2X1X4	2X1X2,5	2X1X1,5	INTERNO
corrente / potenza		15,5A-8,9KW	6A-1,3KW	4,1A-0,9KW	4,1A-0,9KW	4,1A-0,9KW	1,9A- 0,AKW	2,4A- 0,5KW	1,4A-0,3KW	0,5A-0,1KW	15.4A-3,1KW
interruttore	tipo costruttivo	MGT	MGT/IDN0,03	MGT	MGT	MGT	MGT	MGT	MGT	MGT	MGT/IDN0,03
	numero poli	4	4	2	2	2	2	2	2	2	4
	taratura	25 A	10 A	10 A	10 A	10 A	10 A	10 A	6 A	6 A	20 A
fusibile	tipo base										
	taratura										
contattore	tipo costruttivo										
	bobina										
rele	tipo costruttivo										
	cam. di regolazione										
CONTEMPORANEITA'		0,7									
destinazione		GENERALE	GENERALE	LUCE AULA	LUCE AULA	LUCE AULA	LUCE	LUCE	LUCE	CHIAMATA	GENERALE
		QUADRO	LUCE	1	2	3	SERVIZI	CORRIDOIO	SICUREZZA	WC HAND	F. M.

cliente

MUNICIPIO DI PALERMO
ASSESSORATO AI LAVORI PUBBLICI
SERVIZIO EDILIZIA SCOLASTICA

impianto

RISTRUTTURAZIONE DEL PLESSO SCOLASTICO "NUOVO CAVALLARI"
VIA GIAFAR - PALERMO

documentazione

QUADRO ELETTRICO CORPO 1

data

aggiornamenti

foglio

B 0

SCHEMA DI DISTRIBUZIONE

Q2

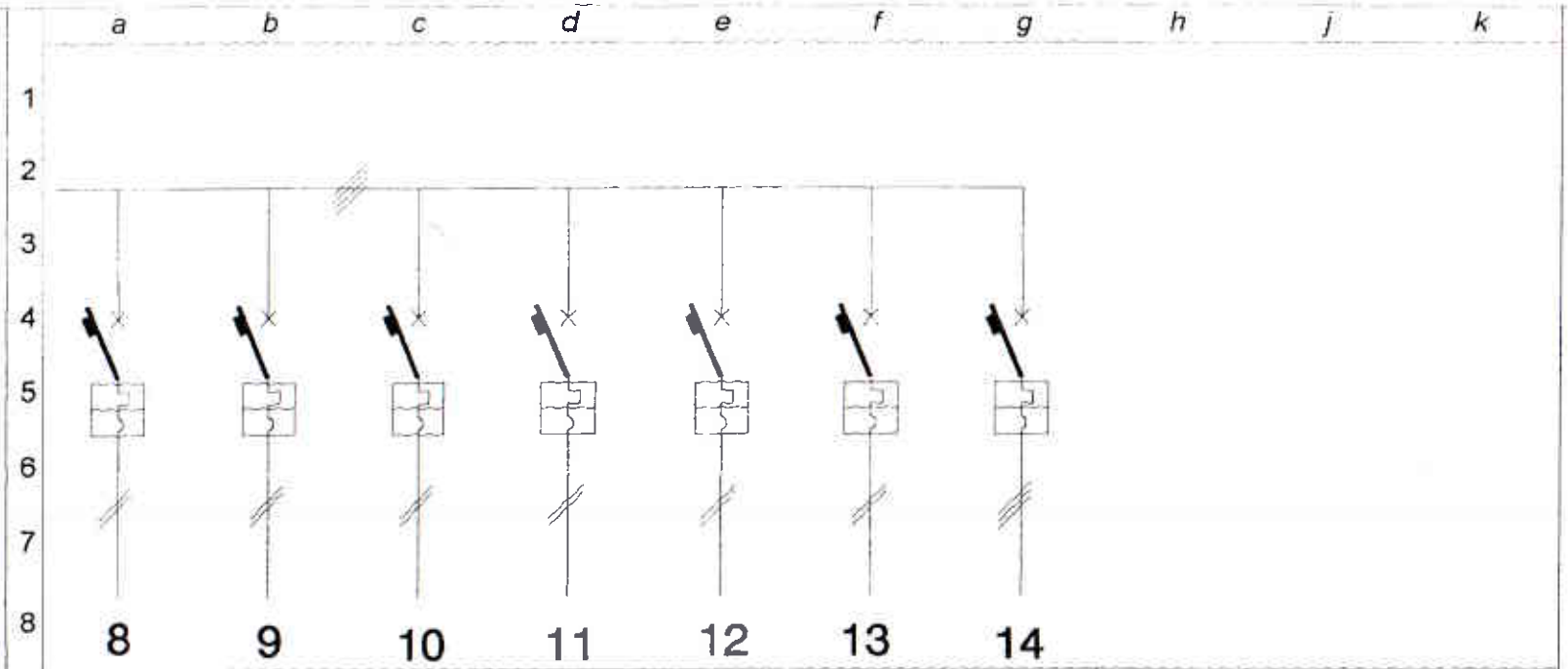

		8	9	10	11	12	13	14			
tipo / conduttore		N07V-K	N07V-K	N07V-K	N07V-K	N07V-K	N07V-K	N07V-K			
sezione conduttore		2X1X6	2X1X6	2X1X6	2X1X6	2X1X6	2X1X2,5	3X1X4			
corrente / potenza		4,9A-0,9KW	4,9A-0,9KW	4,9A-0,9KW	13,6A- 2,5KW	13,6A- 2,5KW	2,7A-0,5KW	0,5A-0,3KW			
interruttore	tipo costruttivo	MGT	MGT	MGT	MGT	MGT	MGT	MGT			
	numero poli	2	2	2	2	2	2	3			
	taratura	15 A	15 A	15 A	15 A	15 A	10 A	10 A			
fusibile	tipo base										
	taratura										
contattore	tipo costruttivo										
	bobina										
rele	tipo costruttivo										
	cam. di regolazione										
CONTEMPORANEITA'											
destinazione		PRESE AULA 1	PRESE AULA 2	PRESE AULA 3	PRESE CORRIDOIO	PRESE SERVIZI	FAINCOILS	ESTRATTORE SERVIZI			

cliente	impianto	documentazione	aggiornamenti	foglio	
MUNICIPIO DI PALERMO ASSESSORATO AI LAVORI PUBBLICI SERVIZIO EDILIZIA SCOLASTICA	RISTRUTTURAZIONE DEL PLESSO SCOLASTICO "NUOVO CAVALLARI" VIA GIAFAR - PALERMO	QUADRO ELETTRICO CORPO 1 data		B	1

SCHEMA DI DISTRIBUZIONE

Q3

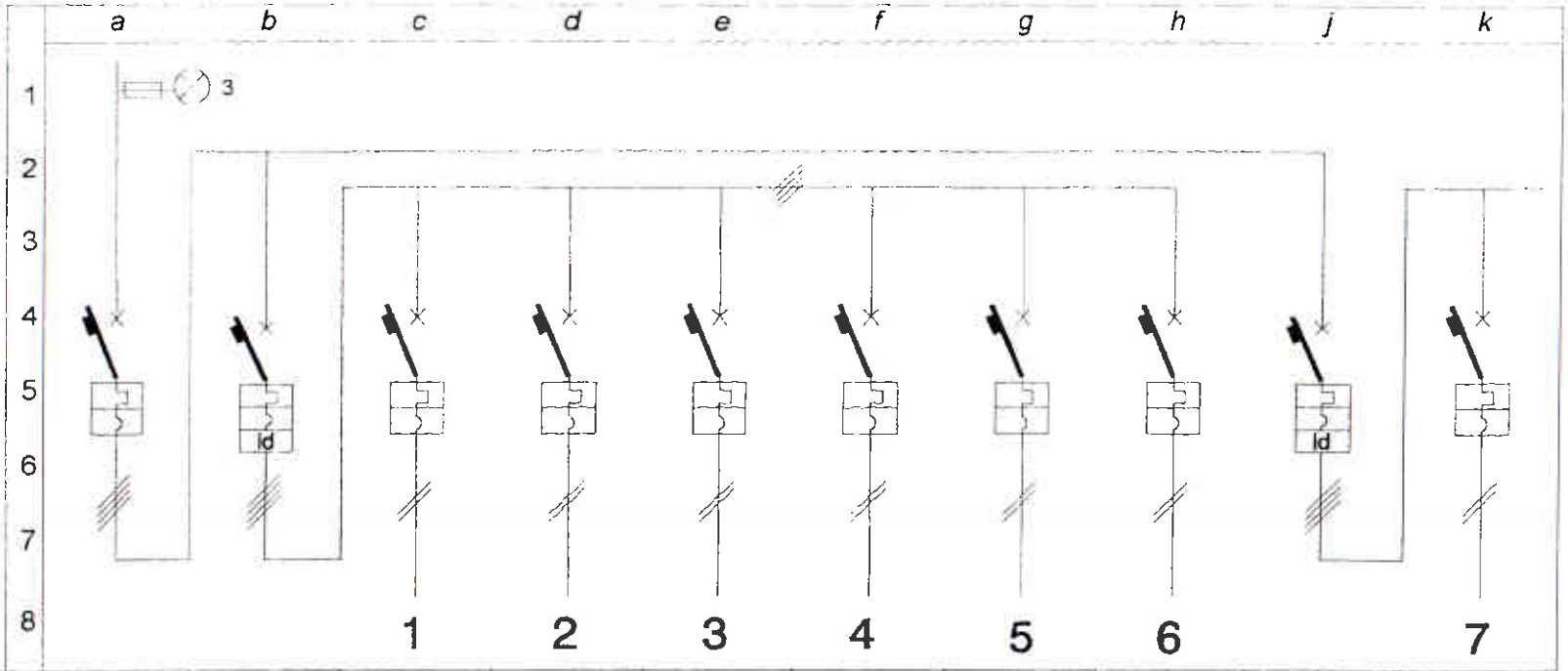

		1	2	3	4	5	6	7	8	9	10
tipo / conduttore		N07V-K	CABLAGGIO	N07V-K	N07V-K	N07V-K	N07V-K	N07V-K	N07V-K	CABLAGGIO	N07V-K
sezione conduttore		4X1X16	INTERNO	2X1X4	2X1X4	2X1X4	2X1X4	2X1X4	2X1X2,5	INTERNO	2X1X6
corrente / potenza		15,5A-8,9KW	6A-1,3KW	4,1A-0,9KW	4,1A-0,9KW	4,1A-0,9KW	1,9A- 0,AKW	2,4A- 0,5KW	1,4A-0,3KW	15,4A-3,1KW	4,9A-0,9KW
interruttore	tipo costruttivo	MGT	MGT/IDN0,03	MGT	MGT	MGT	MGT	MGT	MGT	MGT/IDN0,03	MGT
	numero poli	4	4	2	2	2	2	2	2	4	2
	taratura	25 A	10 A	10 A	10 A	10 A	10 A	10 A	6 A	20 A	15 A
fusibile	tipo base										
	taratura										
contattore	tipo costruttivo										
	bobina										
rele	tipo costruttivo										
	cam. di regolazione										
CONTEMPORANEITA'		0,7									
destinazione		GENERALE QUADRO	GENERALE LUCE	LUCE AULA 1	LUCE AULA 2	LUCE AULA 3	LUCE SERVIZI	LUCE CORRIDOIO	LUCE SICUREZZA	GENERALE F. M.	PRESE AULA 1

cliente

MUNICIPIO DI PALERMO
ASSESSORATO AI LAVORI PUBBLICI
SERVIZIO EDILIZIA SCOLASTICA

impianto

RISTRUTTURAZIONE DEL PLESSO SCOLASTICO "NUOVO CAVALLARI"
VIA GIAFAR - PALERMO

documentazione

QUADRO ELETTRICO CORPO 2

data

aggiornamenti

foglio

B 0

SCHEMA DI DISTRIBUZIONE

Q3

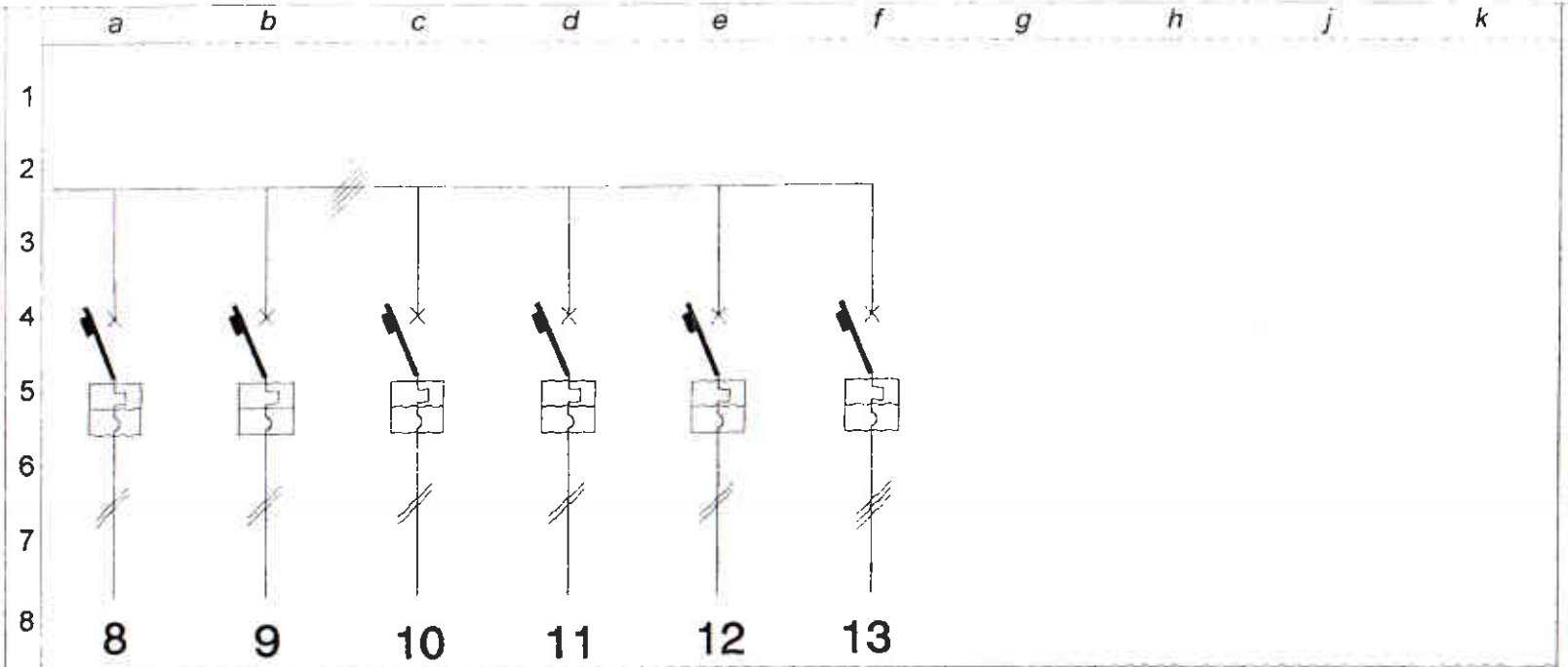

		8	9	10	11	12	13				
tipo / conduttore		N07V-K	N07V-K	N07V-K	N07V-K	N07V-K	N07V-K				
sezione conduttore		2X1X6	2X1X6	2X1X6	2X1X6	2X1X2,5	3X1X4				
corrente / potenza		4,9A-0,9KW	4,9A-0,9KW		13,6A- 2,5KW	2,7A-0,5KW	0,5A-0,3KW				
interruttore	tipo costruttivo	MGT	MGT	MGT	MGT	MGT	MGT				
	numero poli	2	2	2	2	2	3				
	taratura	15 A	15 A	15 A	15 A	10 A	10 A				
fusibile	tipo base										
	taratura										
contattore	tipo costruttivo										
	bobina										
rele	tipo costruttivo										
	cam. di regolazione										
CONTEMPORANEITA'											
destinazione		PRESE AULA 2	PRESE AULA 3	PRESE CORRIDOIO	PRESE SERVIZI	FAINCOILS	ESTRATTORE SERVIZI				

cliente	impianto	documentazione	aggiornamenti	foglio	
MUNICIPIO DI PALERMO ASSESSORATO AI LAVORI PUBBLICI SERVIZIO EDILIZIA SCOLASTICA	RISTRUTTURAZIONE DEL PLESSO SCOLASTICO "NUOVO CAVALLARI" VIA GIAFAR - PALERMO	QUADRO ELETTRICO CORPO 2 data		B	1

SCHEMA DI DISTRIBUZIONE

Q4

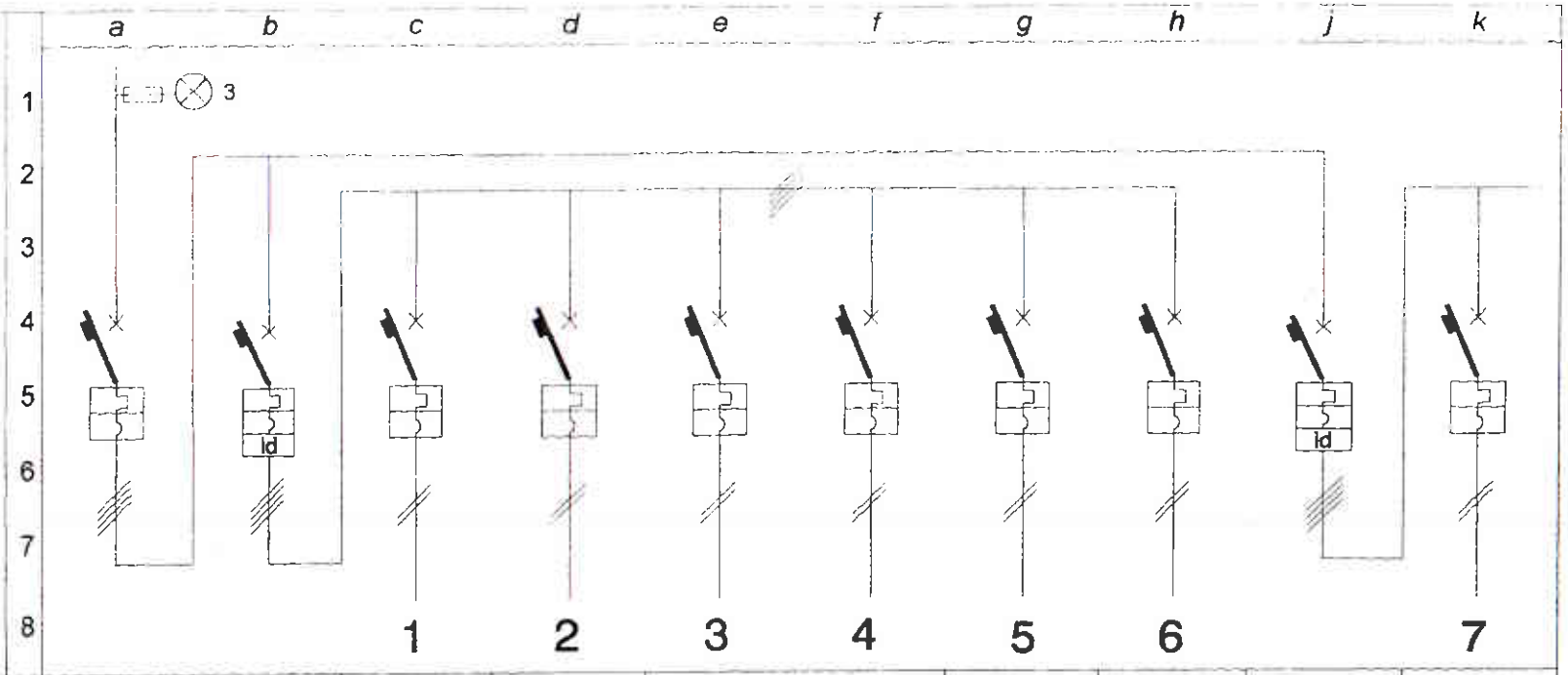

		1	2	3	4	5	6	7	8	9	10
tipo / conduttore		N07V-K	CABLAGGIO	N07V-K	N07V-K	N07V-K	N07V-K	N07V-K	N07V-K	CABLAGGIO	N07V-K
sezione conduttore		4X1X16	INTERNO	2X1X4	2X1X4	2X1X4	2X1X4	2X1X4	2X1X2,5	INTERNO	2X1X6
corrente / potenza		15,5A-8,9KW	6A-1,3KW	4,1A-0,9KW	4,1A-0,9KW	4,1A-0,9KW	1,9A- 0,AKW	2,4A- 0,5KW	1,4A-0,3KW	15.4A-3,1KW	4,9A-0,9KW
interruttore	tipo costruttivo	MGT	MGT/IDN0,03	MGT	MGT	MGT	MGT	MGT	MGT	MGT/IDN0,03	MGT
	numero poli	4	4	2	2	2	2	2	2	4	2
	taratura	25 A	10 A	10 A	10 A	10 A	10 A	10 A	6 A	20 A	15 A
fusibile	tipo base										
	taratura										
contattore	tipo costruttivo										
	bobina										
rele	tipo costruttivo										
	cam. di regolazione										
CONTEMPORANEITA'		0,7									
destinazione		GENERALE QUADRO	GENERALE LUCE	LUCE AULA 1	LUCE AULA 2	LUCE AULA 3	LUCE SERVIZI	LUCE CORRIDOIO	LUCE SICUREZZA	GENERALE F. M.	PRESE AULA 1

cliente

MUNICIPIO DI PALERMO
ASSESSORATO AI LAVORI PUBBLICI
SERVIZIO EDILIZIA SCOLASTICA

impianto

RISTRUTTURAZIONE DEL PLESSO SCOLASTICO "NUOVO CAVALLARI"
VIA GIAFAR - PALERMO

documentazione

QUADRO ELETTRICO CORPO 3

data

aggiornamenti

foglio

B 0

SCHEMA DI DISTRIBUZIONE

Q4

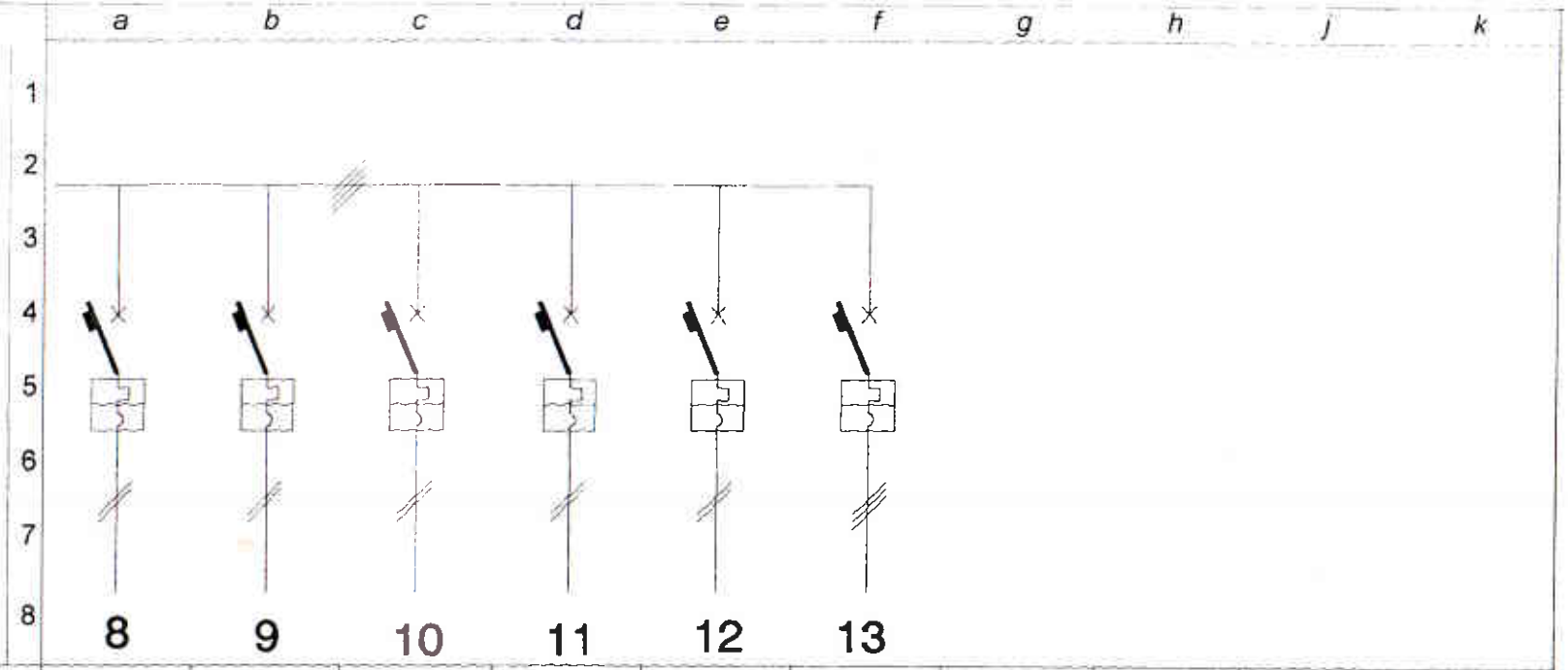

		8	9	10	11	12	13				
tipo / conduttore		N07V-K	N07V-K	N07V-K	N07V-K	N07V-K	N07V-K				
sezione conduttore		2X1X6	2X1X6	2X1X6	2X1X6	2X1X2,5	3X1X4				
corrente / potenza		4,9A-0,9KW	4,9A-0,9KW		13,6A- 2,5KW	2,7A-0,5KW	0,5A-0,3KW				
interruttore	tipo costruttivo	MGT	MGT	MGT	MGT	MGT	MGT				
	numero poli	2	2	2	2	2	3				
	taratura	15 A	15 A	15 A	15 A	10 A	10 A				
fusibile	tipo base										
	taratura										
contattore	tipo costruttivo										
	bobina										
rele	tipo costruttivo										
	cam. di regolazione										
CONTEMPORANEITA'											
destinazione		PRESE AULA 2	PRESE AULA 3	PRESE CORRIDOIO	PRESE SERVIZI	FAINCOILS	ESTRATTORE SERVIZI				

cliente	impianto	documentazione	aggiornamenti	foglio	
MUNICIPIO DI PALERMO ASSESSORATO AI LAVORI PUBBLICI SERVIZIO EDILIZIA SCOLASTICA	RISTRUTTURAZIONE DEL PLESSO SCOLASTICO "NUOVO CAVALLARI" VIA GIAFAR - PALERMO	QUADRO ELETTRICO CORPO 3 data		B	1

SCHEMA DI DISTRIBUZIONE

Q5

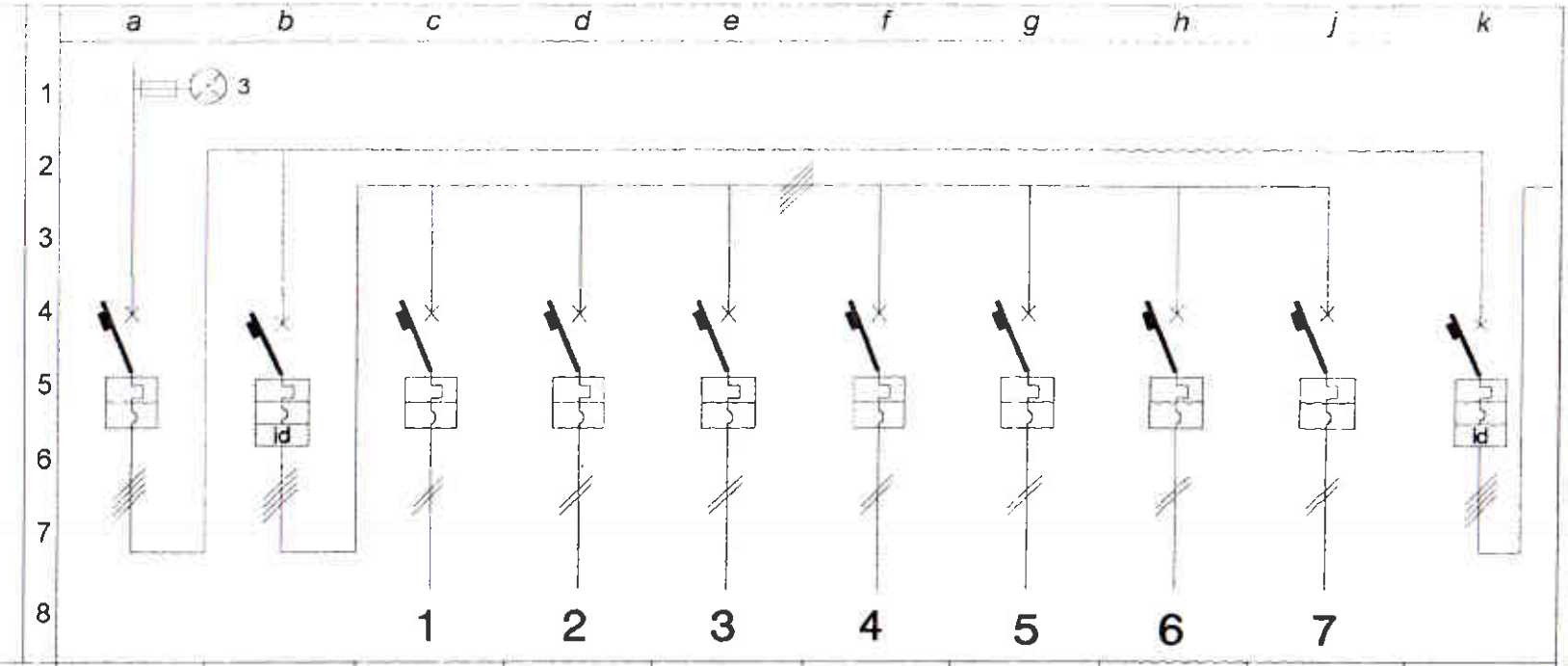

tipo / conduttore		N07V-K	CABLAGGIO	N07V-K	N07V-K	N07V-K	N07V-K	N07V-K	N07V-K	N07V-K	CABLAGGIO
sezione conduttore		4X1X16	INTERNO	2X1X4	2X1X4	2X1X4	2X1X4	2X1X4	2X1X2,5	2X1X1,5	INTERNO
corrente / potenza		15,5A-8,9KW	6A-1,3KW	4,1A-0,9KW	4,1A-0,9KW	4,1A-0,9KW	1,9A- 0,AKW	2,4A- 0,5KW	1,4A-0,3KW	0,5A-0,1KW	15 4A-3,1KW
interruttore	tipo costruttivo	MGT	MGT/IDN0,03	MGT	MGT	MGT	MGT	MGT	MGT	MGT	MGT/IDN0,03
	numero poli	4	4	2	2	2	2	2	2	2	4
	taratura	25 A	10 A	10 A	10 A	10 A	10 A	10 A	6 A	6 A	20 A
fusibile	tipo base										
	taratura										
contattore	tipo costruttivo										
	bobina										
rele	tipo costruttivo										
	cam. di regolazione										
CONTEMPORANEITA'		0,7									
destinazione		GENERALE	GENERALE	LUCE AULA	LUCE AULA	LUCE AULA	LUCE	LUCE	LUCE	CHIAMATA	GENERALE
		QUADRO	LUCE	1	2	3	SERVIZI	CORRIDOIO	SICUREZZA	WC HAND.	F. M.

cliente
MUNICIPIO DI PALERMO
ASSESSORATO AI LAVORI PUBBLICI
SERVIZIO EDILIZIA SCOLASTICA

impianto
RISTRUTTURAZIONE DEL PLESSO SCOLASTICO "NUOVO CAVALLARI"
VIA GIAFAR - PALERMO

documentazione
QUADRO ELETTRICO CORPO 4

data

aggiornamenti

foglio
B 0

SCHEMA DI DISTRIBUZIONE

Q5

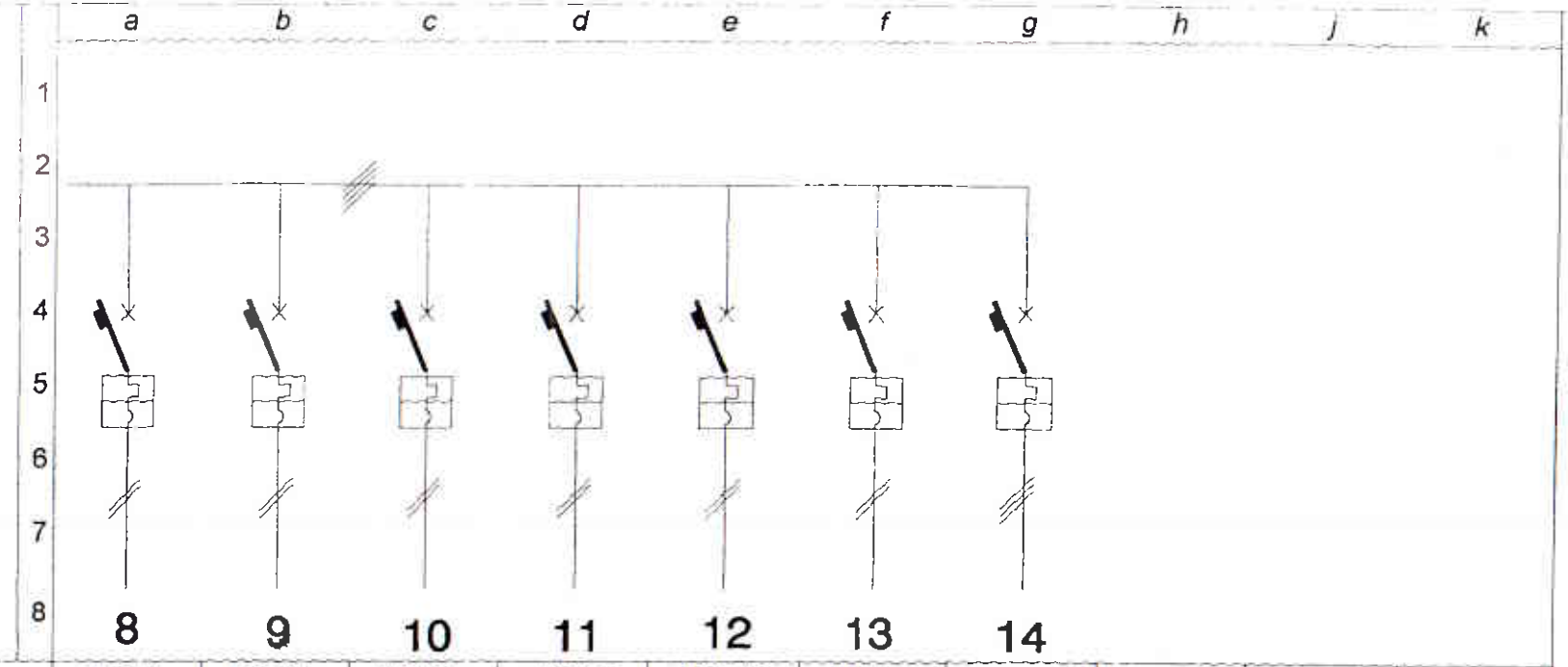

		8	9	10	11	12	13	14			
tipo / conduttore		N07V-K	N07V-K	N07V-K	N07V-K	N07V-K	N07V-K	N07V-K			
sezione conduttore		2X1X6	2X1X6	2X1X6	2X1X6	2X1X6	2X1X2,5	3X1X4			
corrente / potenza		4,9A-0,9KW	4,9A-0,9KW	4,9A-0,9KW	13,6A- 2,5KW	13,6A- 2,5KW	2,7A-0,5KW	0,5A-0,3KW			
interruttore	tipo costruttivo	MGT	MGT	MGT	MGT	MGT	MGT	MGT			
	numero poli	2	2	2	2	2	2	3			
	taratura	15 A	15 A	15 A	15 A	15 A	10 A	10 A			
fusibile	tipo base										
	taratura										
contattore	tipo costruttivo										
	bobina										
rele	tipo costruttivo										
	cam. di regolazione										
CONTEMPORANEITA'											
destinazione		PRESE AULA 1	PRESE AULA 2	PRESE AULA 3	PRESE CORRIDOIO	PRESE SERVIZI	FAINCOILS	ESTRATTORE SERVIZI			

cliente	impianto	documentazione	aggiornamenti	foglio
MUNICIPIO DI PALERMO ASSESSORATO AI LAVORI PUBBLICI SERVIZIO EDILIZIA SCOLASTICA	RISTRUTTURAZIONE DEL PLESSO SCOLASTICO "NUOVO CAVALLARI" VIA GIAFAR - PALERMO	QUADRO ELETTRICO CORPO 4 data		B 1

SCHEMA DI DISTRIBUZIONE

Q6

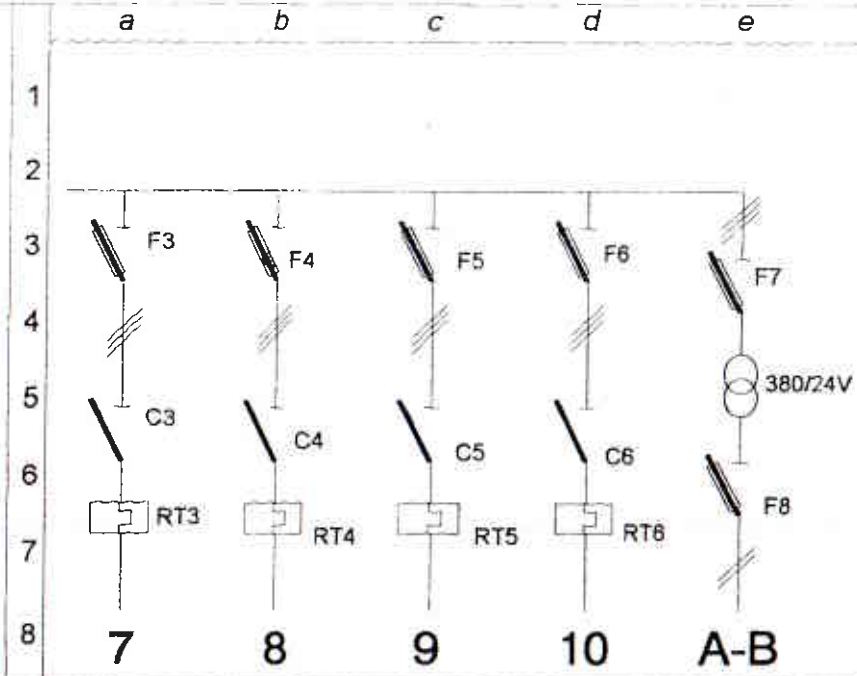

		7	8	9	10	A-B					
tipo / conduttore		FG7	FG7	FG7	FG7	CABLAGGIO					
sezione conduttore		3X2,5	3X2,5	3X2,5	3X2,5	INTERNO					
corrente / potenza		0,7A-0,37KW	0,7A-0,37KW	1,5A-0,75KW	1,5A-0,75KW						
interruttore	tipo costruttivo										
	numero poli										
	taratura										
fusibile	tipo base	10X38	10X38	10X38	10 x 38	10X38					
	taratura	16 A	16 A	16 A	16 A	10 A					
contattore	tipo costruttivo	AC 3	AC 3	AC 3	AC 3						
	bobina	24 V	24 V	24 V	24 V						
rele	tipo costruttivo	TERMICO	TERMICO	TERMICO	TERMICO						
	cam. di regolazione	0,65-1A	0,65-1A	1,35-2A	1,35-2A						
CONTEMPORANEITA'											
destinazione		POMPA 1	POMPA 2	POMPA 1	POMPA 2	TRAFO					
		UTA	UTA	FAINCOILS	FAINCOILS	AUSILIARI					

cliente	impianto	documentazione	aggiornamenti	foglio	
MUNICIPIO DI PALERMO ASSESSORATO AI LAVORI PUBBLICI SERVIZIO EDILIZIA SCOLASTICA	RISTRUTTURAZIONE DEL PLESSO SCOLASTICO "NUOVO CAVALLARI" VIA GIAFAR - PALERMO	QUADRO ELETTRICO CENTRALE TERMICA data		B	1

SCHEMA DI DISTRIBUZIONE

Q6

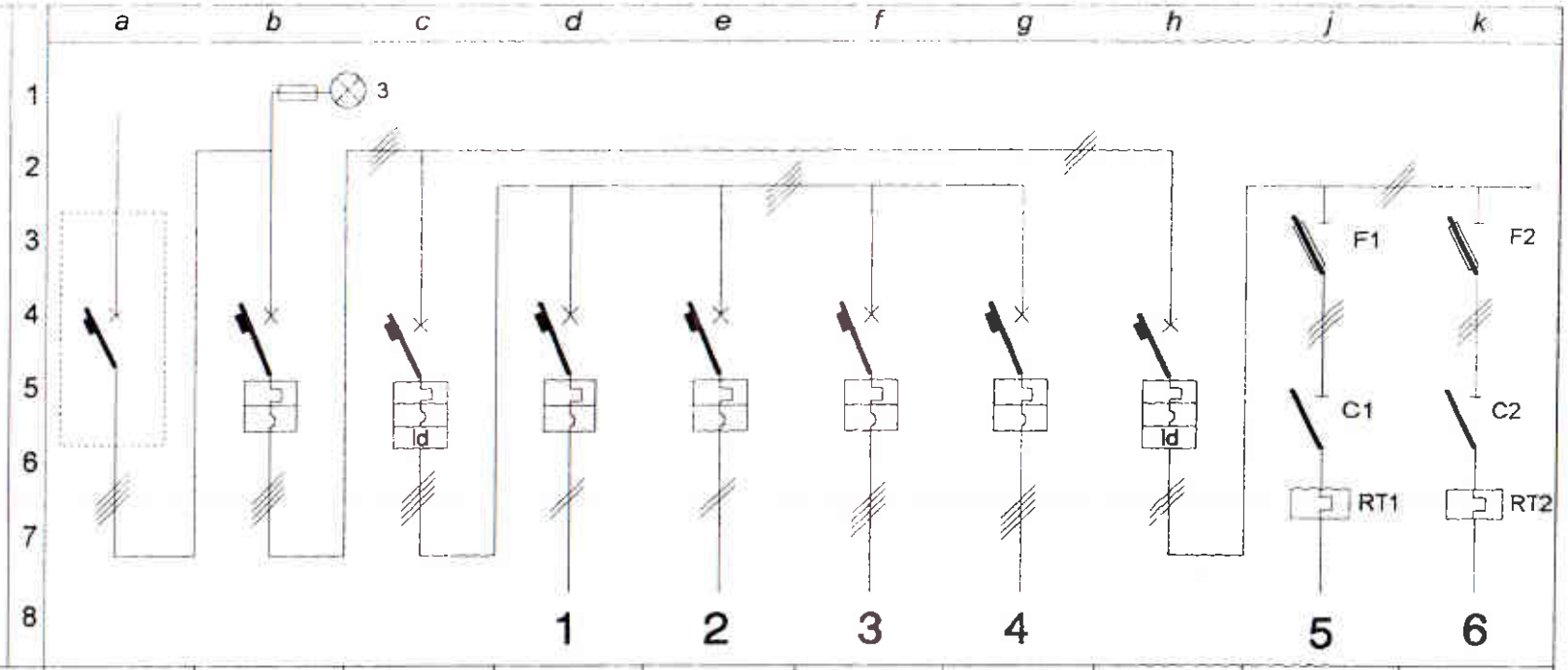

tipo / conduttore		FG7	CABLAGGIO	CABLAGGIO	N07V-K	N07V-K	N07V-K	N07V-K	CABLAGGIO	FG7	FG7
sezione conduttore		4X1X10	INTERNO	INTERNO	2X1X1,5	2X1X1,5	4X1X4	4X1X2,5	INTERNO	3X4	3X4
corrente / potenza		22A-12KW	22A-12KW	4A-2KW	1,9A-0,4KW	0,5A-0,1KW	6A-3KW	2A-1KW	[illegible]-10KW	[illegible]	[illegible]
interruttore	tipo costruttivo	SEZIONAT.	MGT	MGT/IDN0,03	MGT	MGT	MGT	MGT	MGT/IDN0,3		
	numero poli	4	4	4	2	2	4	4	4		
	taratura	63 A	40 A	16 A	10 A	10 A	16 A	10 A	25 A		
fusibile	tipo base									10X38	10X38
	taratura									16 A	16 A
contattore	tipo costruttivo									AC 3	AC 3
	bobina									24 V	24 V
rele	tipo costruttivo									TERMICO	TERMICO
	cam. di regolazione									5,5-8A	4-6,3A
CONTEMPORANEITA'			0,8						CURVA D	POMPA 1	POMPA 2
destinazione		SOTTOVET. ESTERNO	GENERALE QUADRO	GENERALE LUCE-PRESE	LUCE	LUCE SICUREZZA	PRESE 380/220V	BRUCIATORE CALDAIA	GENERALE POMPE	SERBATOIO ACCUMULO	SERBATOIO ACCUMULO

cliente	impianto	documentazione	aggiornamenti	foglio
MUNICIPIO DI PALERMO ASSESSORATO AI LAVORI PUBBLICI SERVIZIO EDILIZIA SCOLASTICA	RISTRUTTURAZIONE DEL PLESSO SCOLASTICO "NUOVO CAVALLARI" VIA GIAFAR - PALERMO	QUADRO ELETTRICO CENTRALE TERMICA data		B 0

SCHEMA DI DISTRIBUZIONE

Q7

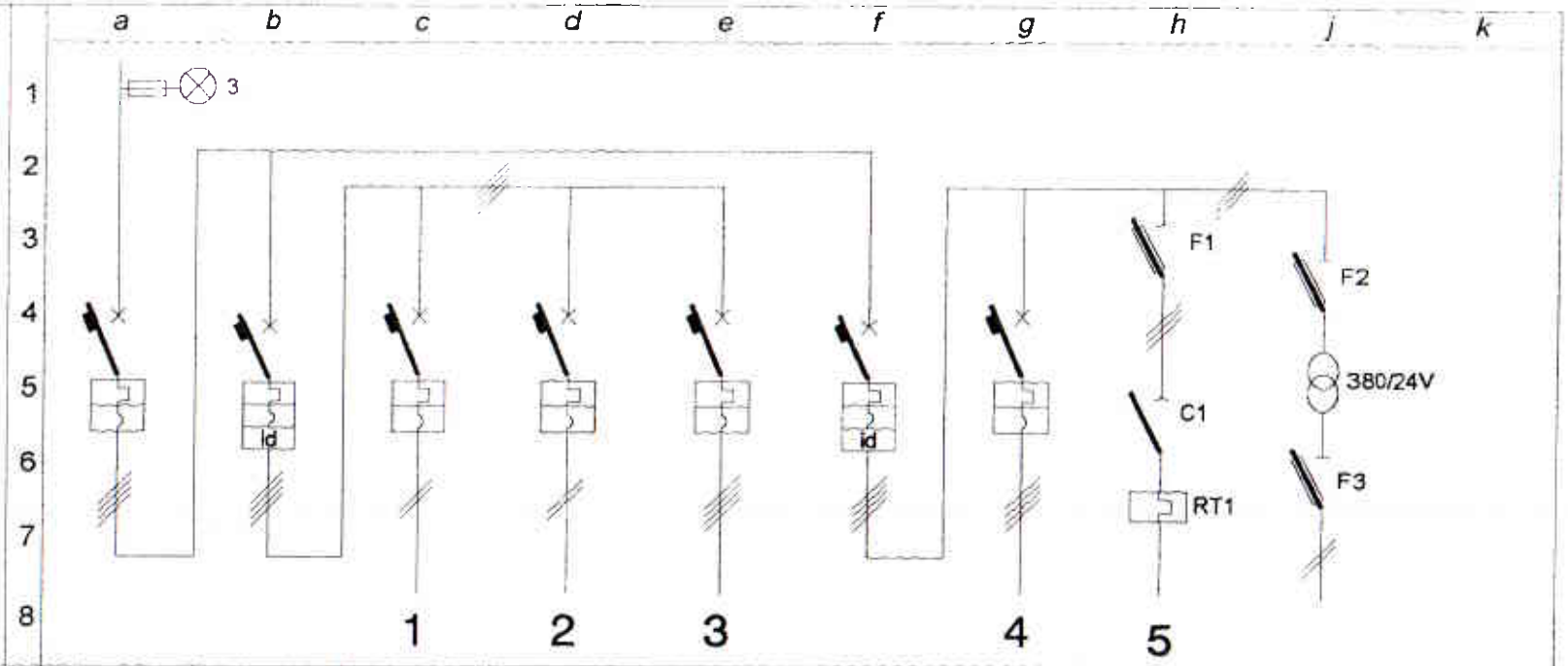

tipo / conduttore		FG7	CABLAGGIO	N07V-K	N07V-K	N07V-K	CABLAGGIO	N07V-K	N07V-K	CABLAGGIO	
sezione conduttore		4X1X10	INTERNO	2X1X1,5	2X1X1,5	4X1X4	INTERNO	4X1X6	2X1X2,5	INTERNO	
corrente / potenza		[illegible]	[illegible]	[illegible]	[illegible]	[illegible]	[illegible]				
interruttore	tipo costruttivo	MGT	MGT/IDN0,03	MGT	MGT	MGT	MGT/IDN0,3	MGT			
	numero poli	4	4	2	2	4	4	4			
	taratura	32 A	16 A	10 A	10 A	16 A	25 A	25 A			
fusibile	tipo base								10X38	10X38	
	taratura								16 A	10 A	
contattore	tipo costruttivo								AC 3		
	bobina								24 V		
rele	tipo costruttivo								TERMICO		
	cam. di regolazione								1,7-2,4A		
CONTEMPORANEITA'							CURVA D	CURVA D			
destinazione		GENERALE QUADRO	GENERALE LUCE-PRESE	LUCE	LUCE SICUREZZA	PRESE 380/220 V	GENERALE POMPE	POMPE AUTOCLAVE	POMPA SOLLEVAM.	TRAFO AUSILIARI	

cliente	impianto	documentazione	aggiornamenti	foglio
MUNICIPIO DI PALERMO ASSESSORATO AI LAVORI PUBBLICI SERVIZIO EDILIZIA SCOLASTICA	RISTRUTTURAZIONE DEL PLESSO SCOLASTICO "NUOVO CAVALLARI" VIA GIAFAR - PALERMO	QUADRO ELETTRICO CENTRALE IDRICA data		B 0