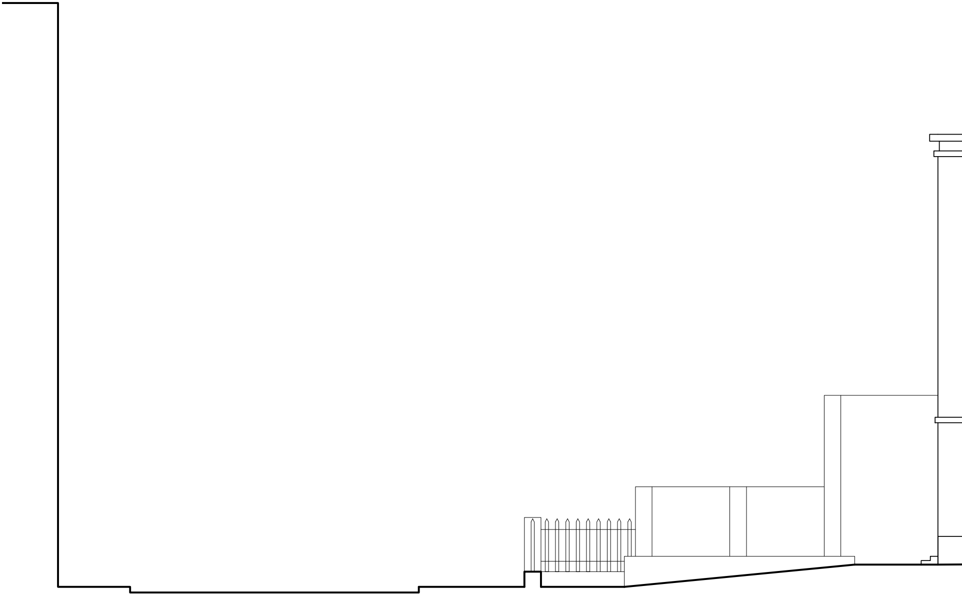

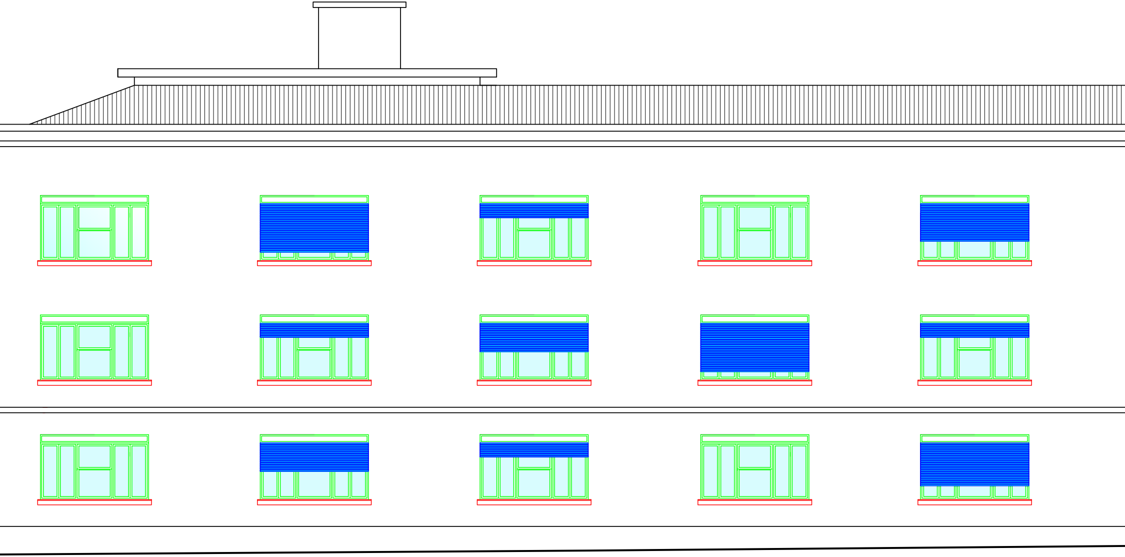

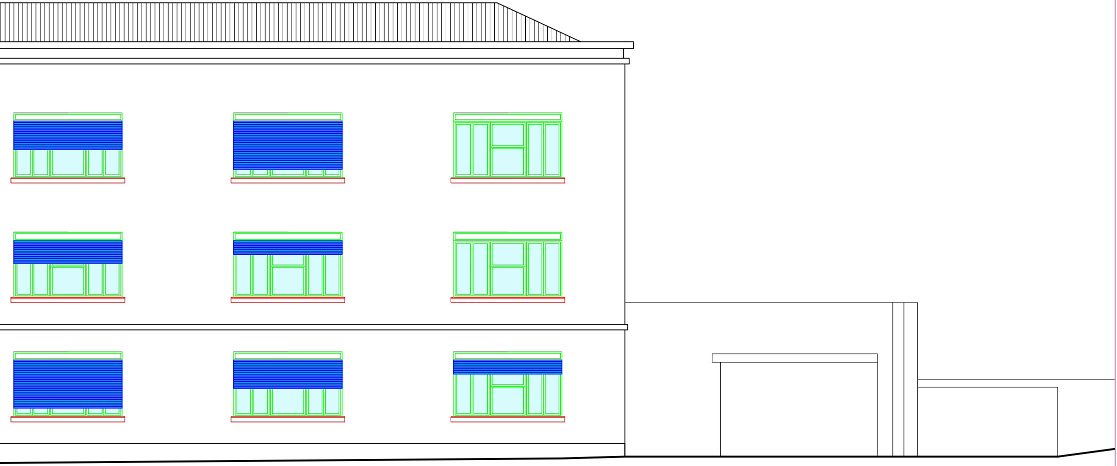

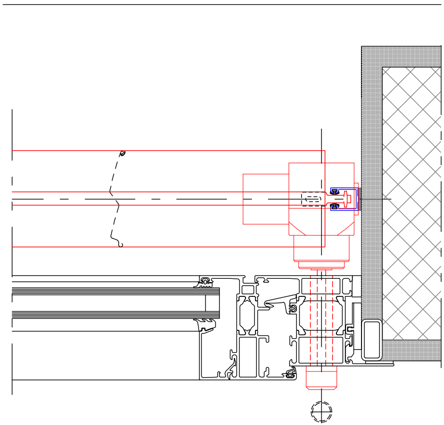

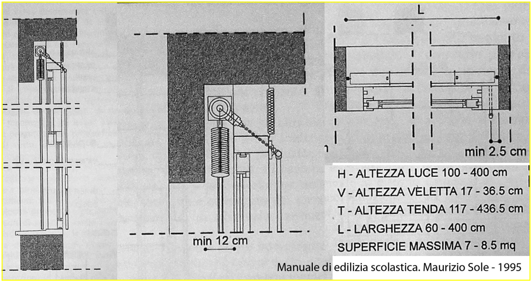

H - ALTEZZA LUCE 100 - 400 cm
V - ALTEZZA VELETTA 17 - 36.5 cm
T - ALTEZZA TENDA 117 - 436.5 cm
L - LARGHEZZA 60 - 400 cm
SUPERFICIE MASSIMA 7 - 8.5 mq

Manuale di edilizia scolastica. Maurizio Sole - 1995

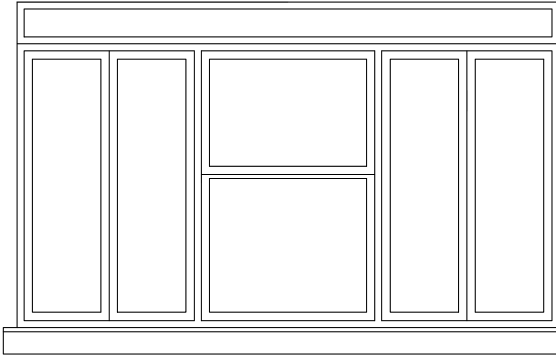

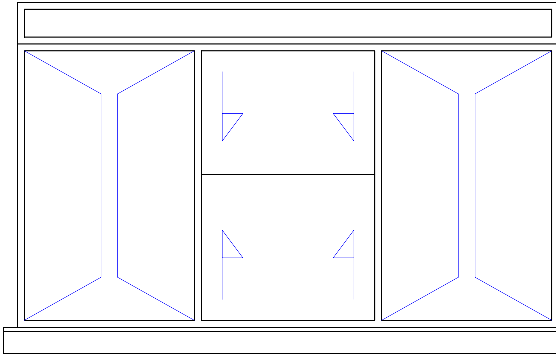

UNIONE EUROPEA

FONDI STRUTTURALI EUROPEI

PO FESR
Sicilia 2007/2013

Visto si esprime parere tecnico favorevole all'approvazione
ai sensi dell'art. 5 comma 3 della legge 12 luglio 2011 n. 12
PROTOCOLLO N. 2011/Fesr12 DEL 20/03/2014
IL RESP. UNICO DEL PROCEDIMENTO

VERIFICA ai sensi dell'art. 112 del
D.lgs 163/06 recepito con L.R. 12/11
Prot. n. 2214/Fesr12 del 20.03.2014
Il Resp. Unico del Procedimento

I.C. GIOVANNI XXIII - PIAZZI

VALIDAZIONE
ai sensi dell'art. 55 del D.P.R. 207/10 recepito con L.R. 12/11
PROTOCOLLO N. 2264/Fesr12 DEL 27.03.2014
IL RESP. UNICO DEL PROCEDIMENTO

COMUNE DI PALERMO

AREA GESTIONE DEL TERRITORIO
SETTORE OPERE PUBBLICHE

OGGETTO
Programma Operativo Nazionale FESR *"Ambienti per l'apprendimento"* Asse II *"Qualità degli ambienti scolastici"*
Obiettivo C *"Incrementare la qualità delle infrastrutture scolastiche, l'ecosostenibilità e la sicurezza degli edifici scolastici; potenziare le strutture per garantire la partecipazione delle persone diversamente abili e quelle finalizzate alla qualità della vita degli studenti" - Intervento Plesso Giovanni XXIII*

Abaco del nuovo sistema di Infissi - Prospetto Sud.

TAV. P3

Progetto esecutivo

SCALA 1:100 e 1:20 1:5

DICEMBRE 2013

IL GRUPPO DI PROGETTAZIONE
arch. A. Poerio
P.I. S. Maniscalco
geom. G. Sagona

COORDINATORE DELLA SICUREZZA
arch. V. Fiore

IL RESPONSABILE UNICO
DEL PROCEDIMENTO
dott.sa Aurelia Patanella

SUPPORTO AL R.U.P.
arch. Francesco La Cerva