PIANO BANCHINA TIPO –1:200–

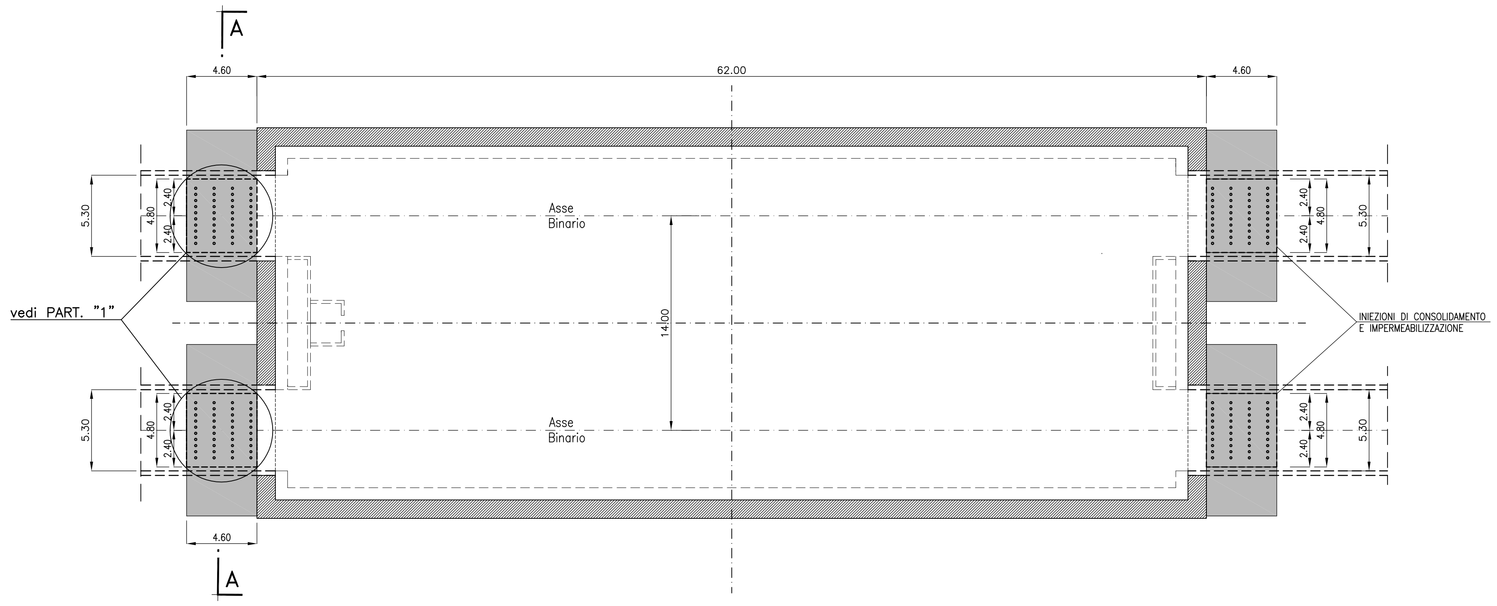

TABELLA MATERIALI:

MISCELE CEMENTIZIE

Miscele cementizie per iniezione di terreni sciolti additivate con superfluidicante.

Composizione per 1 m³ di miscela (indicativa):

- Acqua = 885 l/m³
- Cemento R525 = 350 Kg/m³
- Additivo superfluidicante
- Rapporto Acqua/Cemento = 2.50

Parametri di iniezione (indicativi):

- Volume max = 50 l/valvola (100 l/m)

MISCELE CHIMICHE

Miscela chimica minerale inorganica ad elevata penetrabilità per iniezione di terreni sciolti, costituita da gel di silice

Composizione per 1 m³ di miscela (indicativa):

- Acqua = 750 l/m³
- Gel di silice = 600 Kg/m ³

Parametri di iniezione (indicativi):

- Volume max = 50 l/valvola (100 l/m)

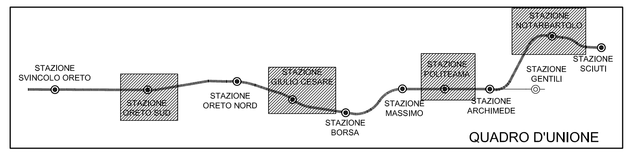

QUADRO D'UNIONE

SEZIONE TRASVERSALE A–A –1:200–

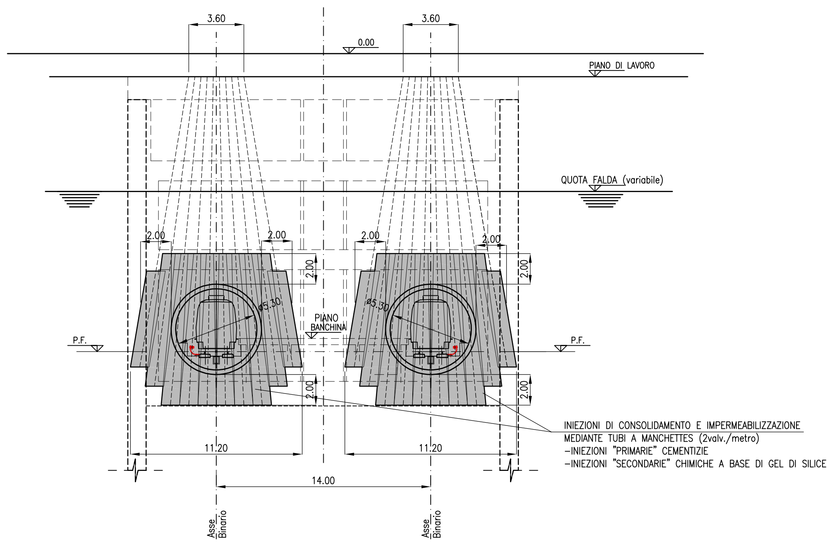

PARTICOLARE "1" –1:100–

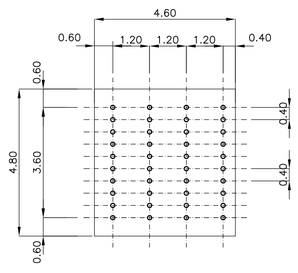

n°10x4=40 TUBI A MANCHETTES ø140mm (2valv./metro)

COMMITTENTE

CITTA' DI PALERMO

COMUNE DI PALERMO
AREA INFRASTRUTTURE E TERRITORIO

PROGETTISTA

ATI:

SYSTRA (Capogruppo Mandataria) · PROGETTITALIA · INECO · LOMBARDI-REICO INGEGNERIA S.r.l. · DOMINIQUE PERRAULT ARCHITECTE

METROPOLITANA AUTOMATICA LEGGERA DELLA CITTA' DI PALERMO
PRIMA LINEA
TRATTA FUNZIONALE ORETO/NOTARBARTOLO

PROGETTO PRELIMINARE

CONSOLIDAMENTO
SCHEMA DI CONSOLIDAMENTO
STAZIONE TIPOLOGICA
PIANTA E SEZIONE

COMMESSA	FASE	COMPARTO	DOCUMENTO	REV	SCALA	NOME FILE
MPA1	PP	CSD	INDI01	0	1:200	CSD_INDI01_0.dwg

REV.	DATA	DESCRIZIONE	REDATTO	CONTROLLATO	APPROVATO	AUTORIZZATO
0	AGOSTO 2006	EMISSIONE ELABORATI OPERE CIVILI PER CONSEGNA FINALE	Renoldi	Pedrazzi	Checchi/DI Nicola	Piscitelli

PROGETTISTA