GALLERIA NATURALE (TBM) DI LINEA
scala 1:50

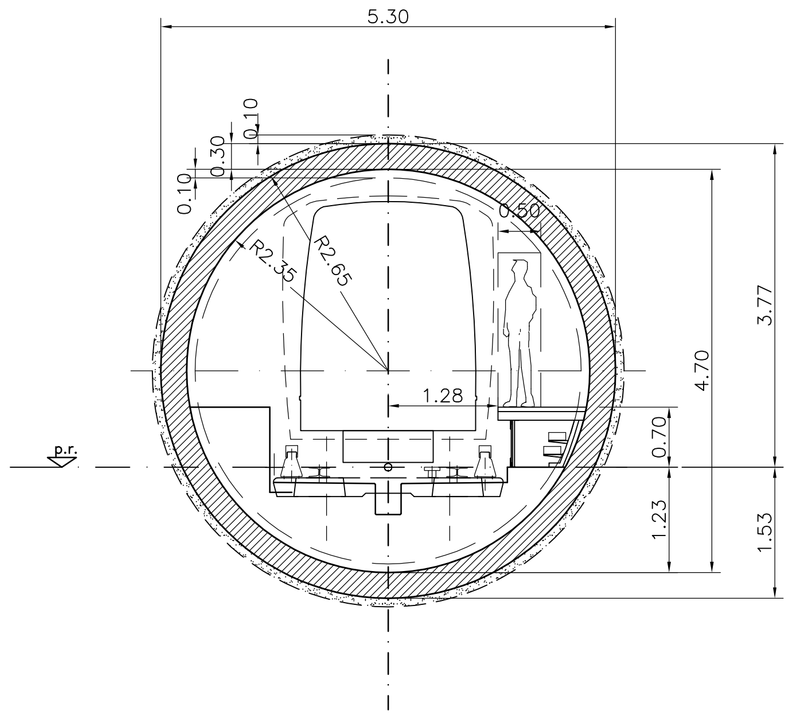

GALLERIA ARTIFICIALE DI COLLEGAMENTO AL DEPOSITO
scala 1:100

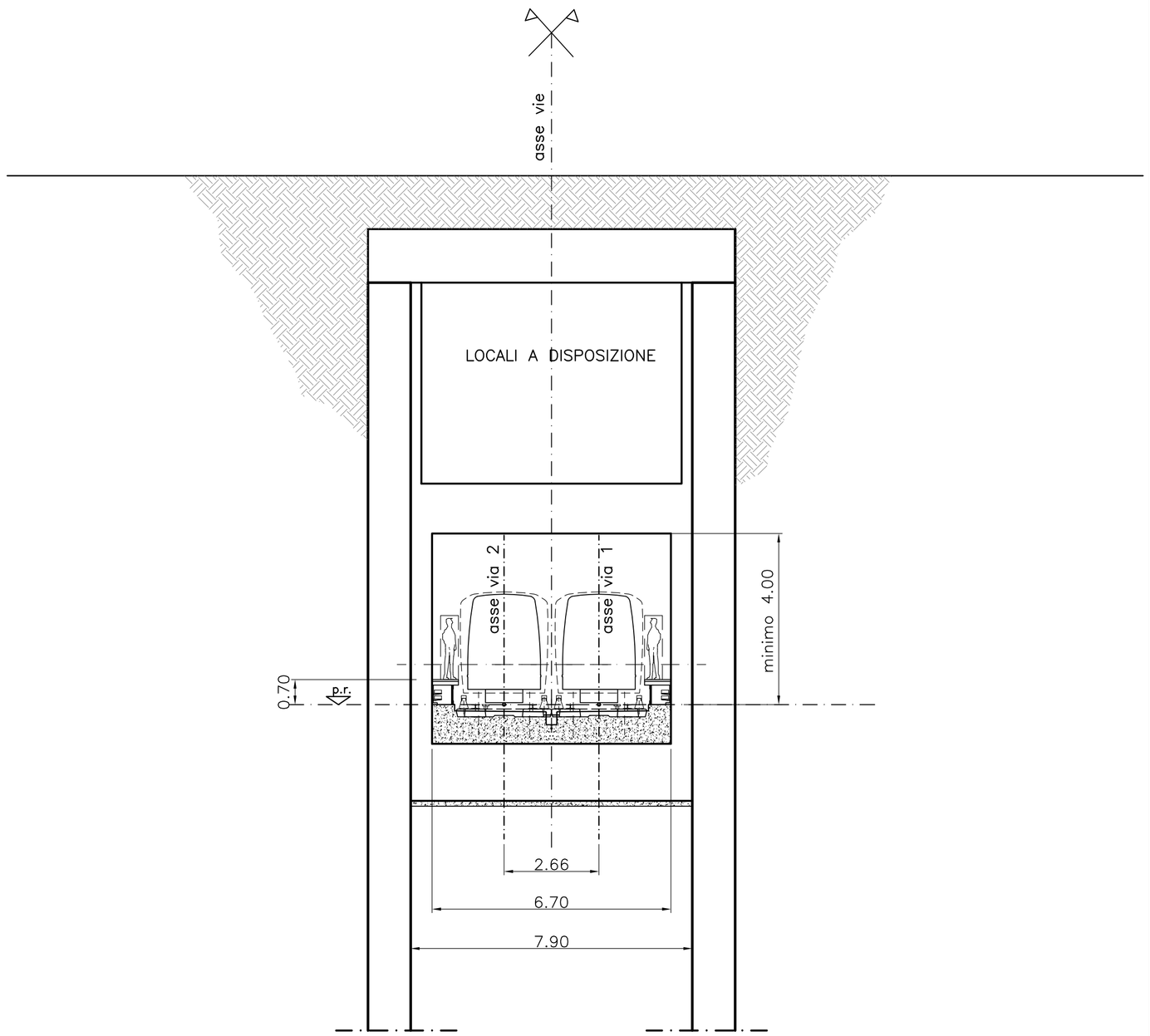

RAMPA DI ACCESSO AL DEPOSITO
scala 1:100

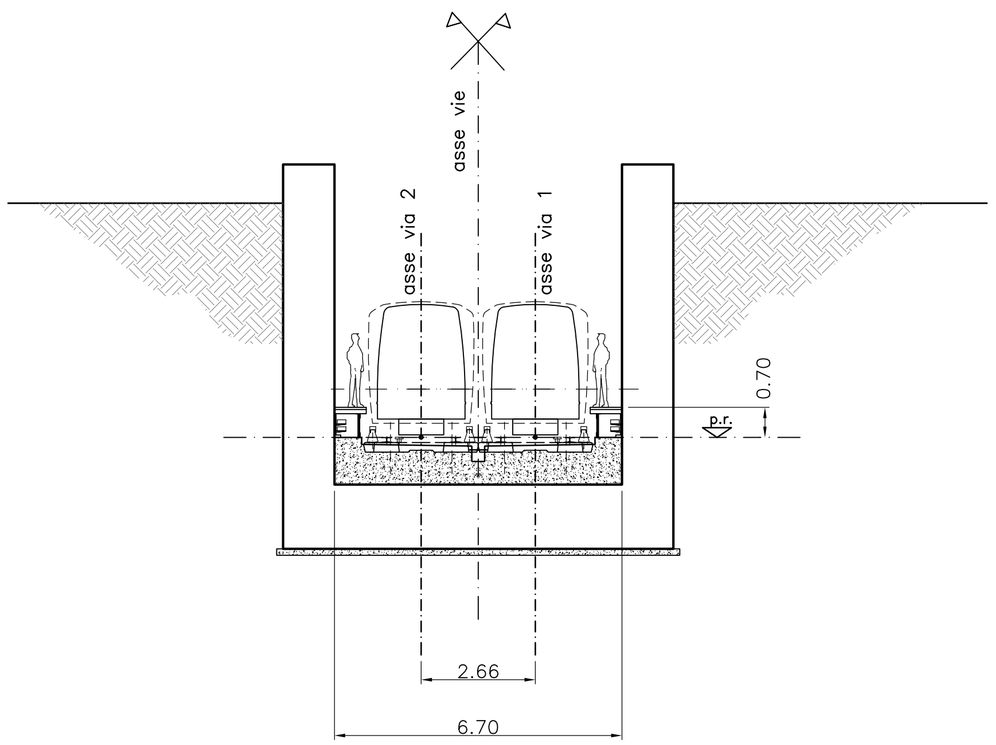

COMMITTENTE

CITTÀ DI PALERMO

COMUNE DI PALERMO
AREA INFRASTRUTTURE E TERRITORIO

PROGETTISTA
ATI:

SYSTRA (Capogruppo Mandataria) · PROGINTRAL · INECO · LOMBARDI-REICO INGEGNERIA S.r.l. · DOMINIQUE PERRAULT ARCHITECTE

METROPOLITANA AUTOMATICA LEGGERA DELLA CITTA' DI PALERMO
PRIMA LINEA
TRATTA FUNZIONALE ORETO/NOTARBARTOLO

PROGETTO PRELIMINARE

SEZIONI TIPOLOGICHE DI LINEA
SISTEMA MINIMO INGOMBRO
FUNZIONALE

COMMESSA	FASE	COMPARTO	DOCUMENTO	REV	SCALA	NOME FILE
MPA1	PP	SVT	FZST02	0	1:100-1:50	SVT_FZST02_0.dwg

REV.	DATA	DESCRIZIONE	REDATTO	CONTROLLATO	APPROVATO	AUTORIZZATO
0	AGOSTO 2006	EMISSIONE ELABORATI OPERE CIVILI PER CONSEGNA FINALE	Cudemo	Sanna	Checchi/Di Nicola	Piscitelli

PROGETTISTA