ARMATURA SEZIONE TIPO "1A"–Scala 1:50

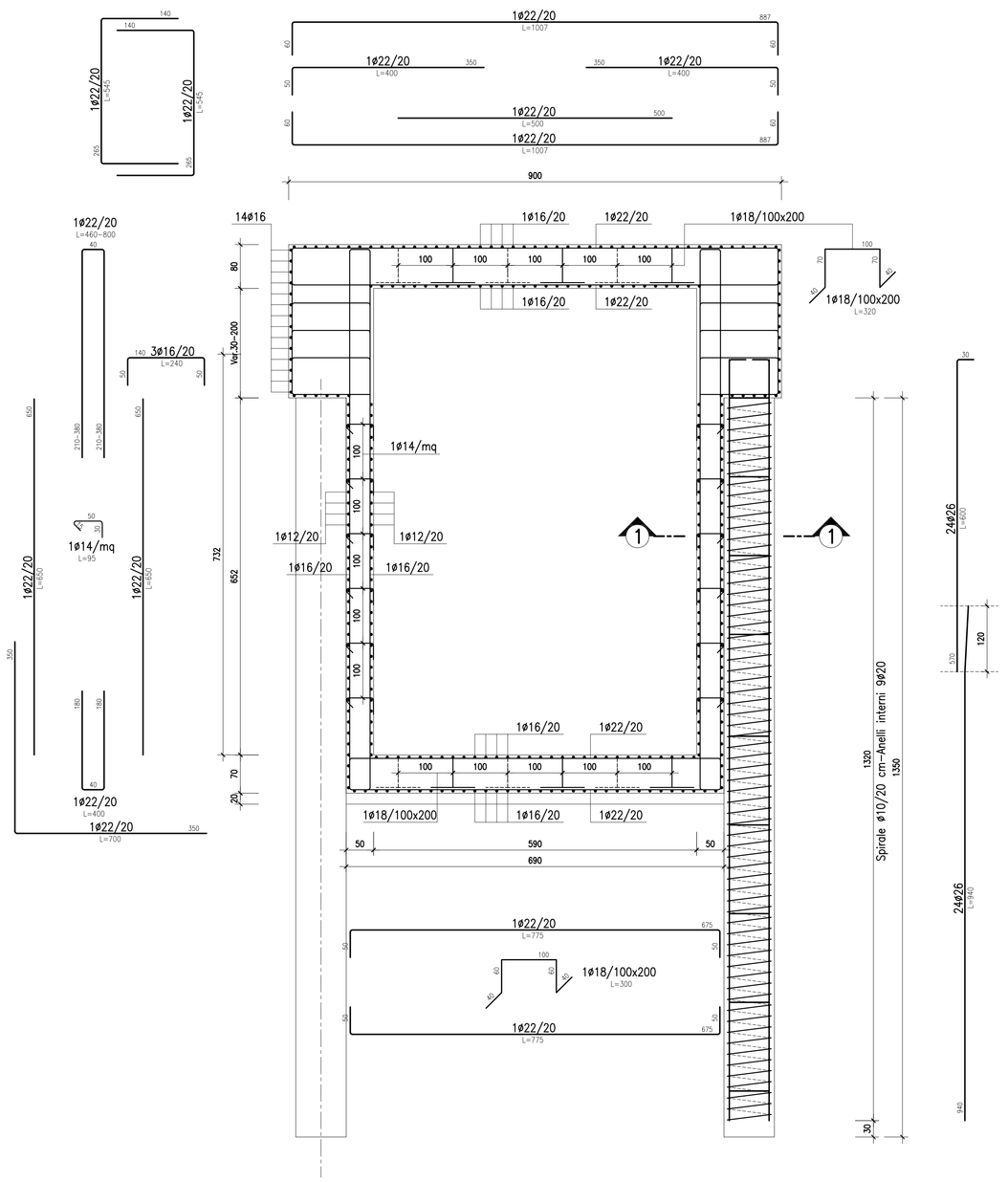

ARMATURA SEZIONE TIPO "1B"–Scala 1:50

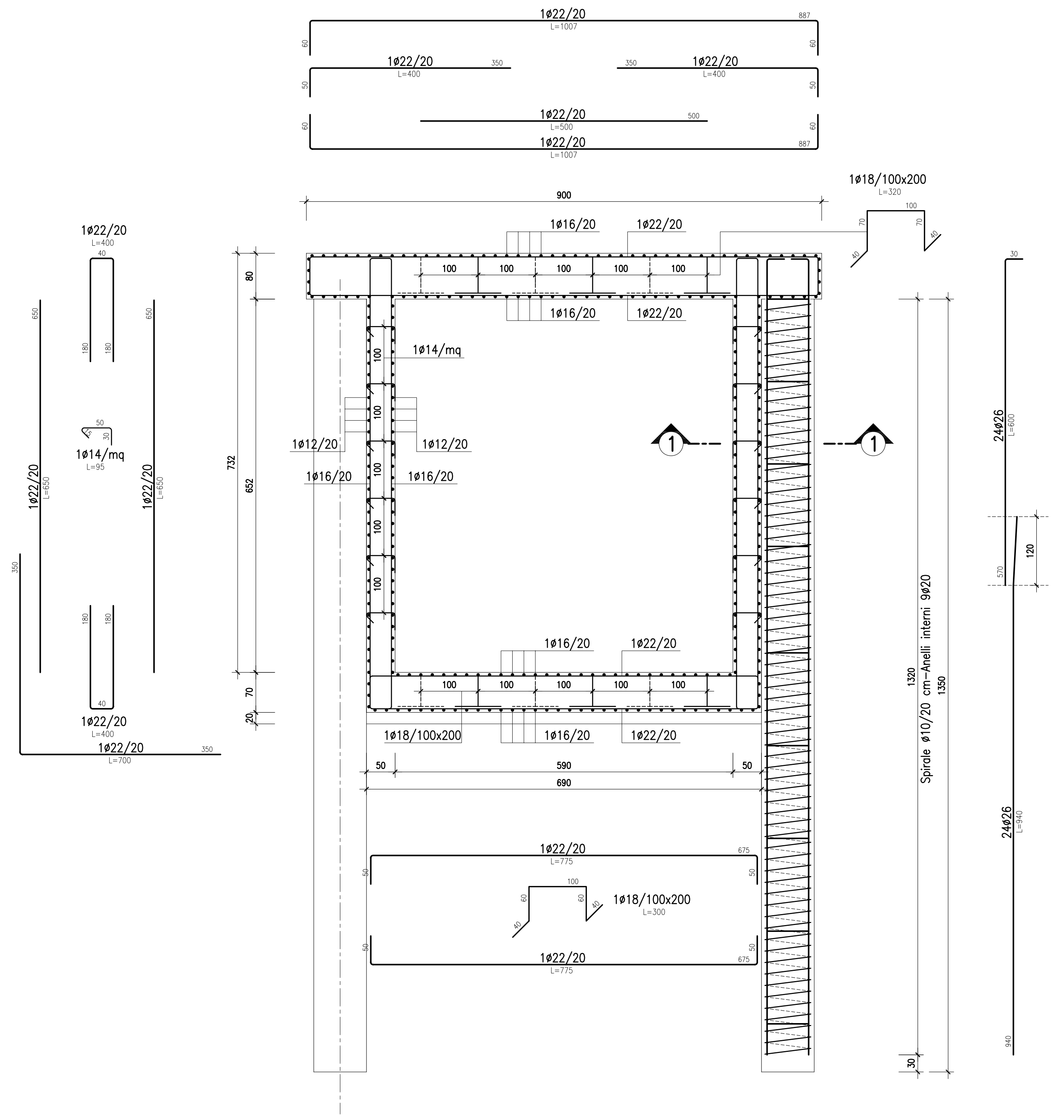

SEZIONE 1–1–Scala 1:20

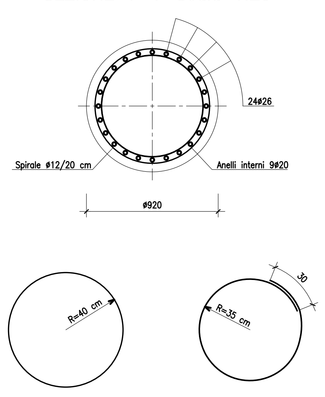

Tabella Materiali:

CALCESTRUZZO MAGRONE	Rcm >=15 MPa
CALCESTRUZZO PALI AD ELICA CONTINUA SECANTI (PRIMARI E SECONDARI)	Rck >=40 MPa classe minima di consistenza S5 rapporto A/C =0.45 classe di esposizione XS1 tipo di cemento III, IV, V Dmax inerti 30 mm
CALCESTRUZZO PALI AD ELICA CONTINUA SECANTI (PRIMARI E SECONDARI) CORTINA ESTERNA	Rck >=35 MPa classe minima di consistenza S5 rapporto A/C =0.60 classe di esposizione XC2 tipo di cemento III, IV, V Dmax inerti 25 mm
CALCESTRUZZO PALI AD ELICA CONTINUA ACCOSSTATI	Rck >=35 MPa classe minima di consistenza S5 rapporto A/C =0.60 classe di esposizione XC2 tipo di cemento III, IV, V Dmax inerti 25 mm
CALCESTRUZZO SOLETTONE DI COPERTURA RIVESTIMENTO INTERNO E SOLETTONE DI FONDO	Rck >=35 MPa classe minima di consistenza S4 rapporto A/C =0.6 classe di esposizione XC2 tipo di cemento III, IV, V Dmax inerti 25 mm
ACCIAIO per C.A.	FeB 44K controllato in stabilimento saldabile

Elemento	Copriferro (cm)	ϕ_{max} inerti (mm)
PALI 920	6 (–0 +0.5) per getti c.t.	30
RIVESTIMENTO INTERNO	4. (–0 +0.5) per getti c.t.	25
INTR.SOLETTA SUP.	4.5 (–0 +0.5)	25
ESTR.SOLETTA SUP.	4.0 (–0 +0.5) per getti c.t.	25

COMUNE DI PALERMO

COMMITTENTE:

RFI RETE FERROVIARIA ITALIANA
GRUPPO FERROVIE DELLO STATO

DIREZIONE LAVORI:

ITALFERR
GRUPPO FERROVIE DELLO STATO

IMPRESA ESECUTRICE:

TECNIS

PROGETTO ESECUTIVO

PRIMO LOTTO FUNZIONALE CHIUSURA DELL'ANELLO FERROVIARIO IN SOTTERRANEO NEL TRATTO DI LINEA TRA LE STAZIONI DI PALERMO NOTARBARTOLO E GIACHERY E PROSEGUIMENTO FINO A POLITEAMA

G.A. CRISPI A SINGOLO BINARIO (GA01)

TIPOLOGICO ARMATURE SEZIONI TIPO 1A-1B

COMMESSA	LOTTO	FASE	ENTE	TIPO DOC.	OPERA/DISCIPLINA	PROGR.	REV.	SCALA
RS72	01	E	ZZ	BZ	GA010X	003	B	VARIE

PROGETTAZIONE: ATI (Associazione Temporanea d'Imprese)

PROGETTAZIONE INFRASTRUTTURE PROGIN S.p.A.
(Capogruppo Mandataria)

sab gruppo eni
(Mandante)

Rev.	Descrizione	Redatto	Data	Verificato	Data	Approvato	Data
A	Emissione	M. Perrino	14.07.10	R. Piccirillo	16.07.10	S. Esposito	16.07.10
B	Revisione a seguito istruttoria Italferr	M. Perrino	05.09.11	R. Piccirillo	05.09.11	S. Esposito	05.09.11

File: RS72-01-E-ZZ-BZ-GA010X-003-B

n. Elab.: